Schornstein- & Abgassysteme

„Ausgesuchte Materialien, intelligente Funktionalität und edle Formgebung müssen perfekt zusammenspielen!“

Druckfehler, technische und preisliche Änderungen vorbehalten. Unverbindliche Preisempfehlung exkl. MwSt.
Achtung: Für jede Produktgruppe gelten unterschiedliche Rabattsätze

Inhalt

UNITEC

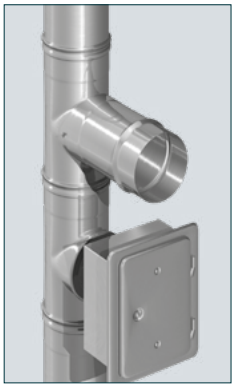
UNITEC

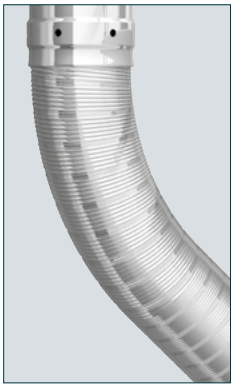
UNIFLEX

UNITEC - Einwandiges Abgassystem 371

UNIFLEX - flexibles Abgassystem 381

UNITHERM

UNITHERM

UNITHERM - Doppelwandiges Abgassystem 401

Bestellformulare als Download auf
https://www.vogelundnoot.com/at/downloads/bestellformulare.htm

Druckfehler, technische und preisliche Änderungen vorbehalten. Unverbindliche Preisempfehlung exkl. MwSt.
Achtung: Für jede Produktgruppe gelten unterschiedliche Rabattsätze

Schornstein- & Abgassysteme
Produktinformation

Systembestimmung

Damit Sie im Vorfeld bei Ihrer Planung bestimmen können, welches VN-System das richtige Abgassystem für Ihre individuelle Heizungsanlage ist, haben wir für Sie eine Übersicht über die möglichen Anwendungsbereiche und Betriebsweisen zusammengestellt.

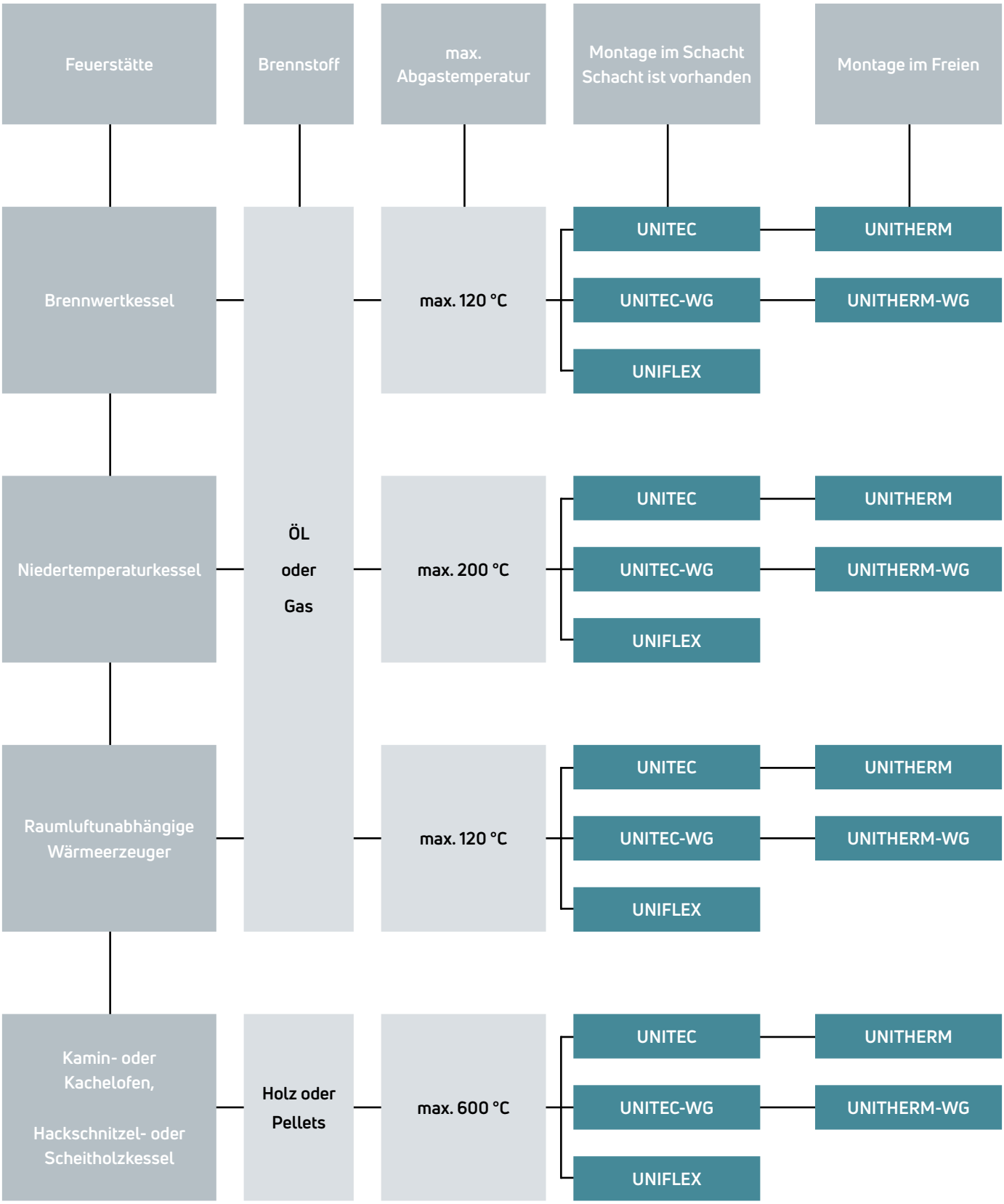

Druckfehler, technische und preisliche Änderungen vorbehalten. Unverbindliche Preisempfehlung exkl. MwSt.
Achtung: Für jede Produktgruppe gelten unterschiedliche Rabattsätze

Schornstein- & Abgassysteme

Bestellschlüssel

Neue Artikelnummern:
VOGEL&NOOT hat die Artikelnummern für Sie präzisiert, d.h. um weltweit eine einheitliche Sprache zu sprechen, ist jedes Bauteil sehr detailliert aufgeschlüsselt, so dass das jeweilige Bauteil, was bestellt wird klar und deutlich definiert ist.

Das sieht auf den ersten Blick etwas kompliziert aus, jedoch das Prinzip der Nummernkonstellation ist sehr logisch aufgebaut. Die Artikelnummern sind nun 16- bis 20- stellig und werden aufgeteilt in die jeweiligen Eigenschaften (siehe Beispiel unten) :

FC4 100 0333 0180 0 R 3001

Artikelgruppe:
FC4 = Unitec

Bauteilcode:
z.B. 100 = Länge / 360 = Bogen

Bauteilparameter:
z.B. Länge in mm (0333) oder Winkel in ° (0087)

Durchmesser:
0180 = ø180 mm

Druckdicht:
0 = Normal, nicht druckdicht
1 = Ja, druckdicht (**Wichtig:** druckdichte Bauteile ab ND 300 immer eintragen, ab ND ø300 mm werden FKM Dichtungen werkseitig eingeklebt.)

Oberfläche II:
(nur in Kombination mit Oberfläche I:)

Beispiel:
R 3001 = RAL3001
C CUCU = Kupfer
F F5WL = 5WL Wabenblech
F K240 = geschliffen 240)

Oberfläche I:
0 = Standard
(nur in Verbindung mit Oberfläche II:)
R = RAL Farbe
C = Coating (Beschichtet)
F = Facing (Oberfläche)

Stelle 1 - 3 - Artikelgruppe, Produktfamilie
Durch die ersten 3 Ziffern wird die Produktfamilie vorgegeben, d.h. zu welcher Artikelgruppe dieses Bauteil zugeordnet ist. (bitte siehe Bezeichnung und Code der Produktfamilien unten).

Stelle 4 - 6 - Bauteilcode
Jede Art von Artikel bekommt eine Typenklassifikation, den so genannten Bauteilcode. Diese teilt sich in zwei Teile: Stelle 4 und 5 Typenklasse z.B. Bogen, Stelle 6 Variante z.B. normal oder verstellbar.

Stelle 7 - 10 - Bauteilparameter
Hier werden die entsprechenden Bauteilparameter der Typenklassifikation angegeben. Für z.B. ein Längenelement wird die Länge oder für einen Bogen der Winkel angegeben.

Stelle 11 - 14 - Durchmesser
Durchmesser in mm von 1 bis 9999 mm. Hiermit ist im Klartext lesbar um welchen Durchmesser es sich handelt.

Stelle 15 - Druckdicht
Angabe ob druckdicht oder nicht (1= ja oder 0 = nicht druckdicht).

Stelle 16 - Oberfläche
Hier wird mittels Buchstabe angegeben, ob es ein lackierter (R=RAL), beschichteter in Kupfer (C=coated) oder eine Oberfläche (F=facing) verwendet wird.

Stelle 17 - 20 - Oberflächenspezifikation
Angabe der Details zur Oberfläche (z.B. RAL Ton). Wird nur im Bedarfsfall vorgegeben. (Bei UNITEC nicht erforderlich.)

Artikelgruppe, Produktfamilie

UNITEC	FC4	UNITHERM	FCC	UNIFLEX	FCF
UNITEC-WG (Material 1.4539)	FCE	UNITHERM-WG (Material 1.4539)	FCJ		

Druckfehler, technische und preisliche Änderungen vorbehalten. Unverbindliche Preisempfehlung exkl. MwSt.
Achtung: Für jede Produktgruppe gelten unterschiedliche Rabattsätze

Produktbeschreibung und Preise

Grundpaket ca. 10 m FU „GP10"

Längen- und Befestigungselemente sind entsprechend zu ergänzen.

Inhalt:

1 Schachtabdeckung mit Kragenblech	SAK
1 Befestigungsset für SAK	BF
1 Endrohr	ER
8 Längenelemente	1000
1 Längenelement	500
1 Längenelement	333
2 Distanzhalter	HZ
1 Schlaufe	S
1 Feuerungsanschluss,zweiteilig	FZ
1 Kondensatführung	KF
1 Prüföffnung, ohne Deckel	P
1 Deckel für Prüföffnung	T200
1 Kamintür	T2P
1 Kondensatablauf	K
1 K-Rohrverlängerung	RV
1 Kondensatuntersatz	KU
1 Zubehörbeutel (Montagehinweise, Anlagenkennzeichnung, Schlüssel für Kamintür)	

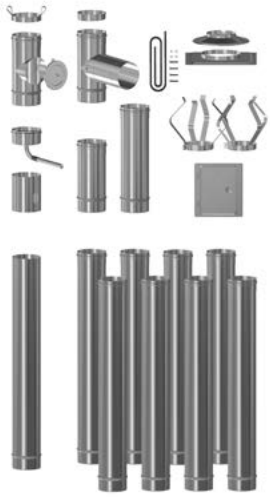

ND	BL	L	Artikel-Nr.	Preise EUR
113	9320	9800	C40001000011300	994,20
120	9320	9800	C40001000012000	1.029,70
130	9320	9800	C40001000013000	1.082,70
150	9320	9800	C40001000015000	1.204,70

BL = Baulänge ab Feuerungsanschluss

Grundpaket ca. 6 m FU „GPF"

Längen- und Befestigungselemente sind entsprechend zu ergänzen.

Inhalt:

1 Schachtabdeckung mit Kragenblech	SAK
1 Befestigungsset für SAK	BF
1 Endrohr	ER
4 Längenelemente	1000
1 Längenelement	500
1 Längenelement	333
1 Distanzhalter	HZ
1 Schlaufe	S
1 Feuerungsanschluss,zweiteilig	FZ
1 Kondensatführung	KF
1 Prüföffnung, ohne Deckel	P
1 Deckel für Prüföffnung	T200
1 Kamintür	T2P
1 Kondensatablauf	K
1 K-Rohrverlängerung	RV
1 Kondensatuntersatz	KU
1 Zubehörbeutel (Montagehinweise, Anlagenkennzeichnung, Schlüssel für Kamintür)	

ND	BL	L	Artikel-Nr.	Preise EUR
113	5570	6050	C40000600011300	770,80
120	5570	6050	C40000600012000	793,00
130	5570	6050	C40000600013000	831,60
150	5570	6050	C40000600015000	923,70
180	5654	6267	C40000600018000	1.080,40
200	5654	6267	C40000600020000	1.288,70

BL = Baulänge ab Feuerungsanschluss

Grundpaket ca. 6 m DD „GPD"

Längen- und Befestigungselemente sind entsprechend zu ergänzen.

Inhalt:

1 Schachtabdeckung mit Kragenblech	SAK
1 Befestigungsset für SAK	BF
1 Endrohr	ER
4 Längenelemente	1000
1 Längenelement	500
1 Längenelement	333
1 Distanzhalter	HZ
1 Schlaufe	S
1 Prüföffnung, ohne Deckel	P
1 Deckel für Prüföffnung	T200
1 Bogen 87°	B87
1 Bogenstütze*	BST
8 Dichtungen	FKM
8 Spannschellen	SP
1 Gleitmittel	GL
1 Gittertür	GT
1 Zubehörbeutel (Montagehinweise, Anlagenkennzeichnung, Schlüssel für Gittertür)	

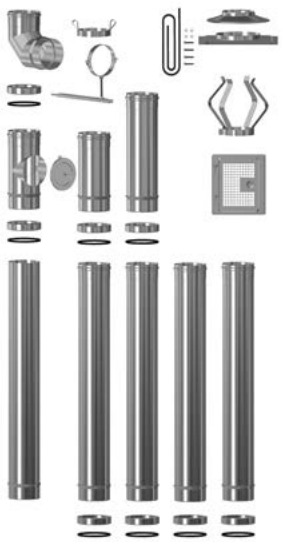

ND	BL	L	Artikel-Nr.	Preise EUR
80	5872	5872	C40000600008010	764,80
113	5900	5900	C40000600011310	934,80
120	5900	5900	C40000600012010	965,20
130	5900	5900	C40000600013010	1.013,10
150	5909	5909	C40000600015010	1.118,20
180	5924	5924	C40000600018010	1.361,40
200	5933	5933	C40000600020010	1.571,80

BL = Baulänge ab Bogen

Druckfehler, technische und preisliche Änderungen vorbehalten. Unverbindliche Preisempfehlung exkl. MwSt.
Achtung: Für jede Produktgruppe gelten unterschiedliche Rabattsätze

Produktbeschreibung und Preise

Basisset FU, ca. 1,5 m „BSF"

Längen- und Befestigungselemente sind entsprechend zu ergänzen.

Inhalt:

1 Schachtabdeckung mit Kragenblech	SAK
1 Befestigungsset für SAK	BF
1 Endrohr	ER
1 Feuerungsanschluss, zweiteilig	FZ
1 Kondensatführung	KF
1 Prüföffnung, ohne Deckel	P
1 Deckel für Prüföffnung	T200
1 Kamintür	T2P
1 Spannschelle	SP
1 Kondensatablauf	K
1 K-Rohrverlängerung	RV
1 Kondensatuntersatz	KU

1 Zubehörbeutel (Bauantrag, Montagehinweise, Aufkleber, Schlüssel für Kamintür)

ND	BL	L	Artikel-Nr.	Preise EUR
113	1200	1500	CF0010000011300	505,10
120	1200	1500	CF0010000012000	516,10
130	1200	1500	CF0010000013000	531,90
150	1200	1500	CF0010000015000	590,80

BL = Baulänge ab Feuerungsanschluss

Basisset DD, ca. 1,5 m „BSD"

Längen- und Befestigungselemente sind entsprechend zu ergänzen.

Inhalt:

1 Schachtabdeckung mit Kragenblech	SAK
1 Befestigungsset für SAK	BF
1 Endrohr	ER
1 Prüföffnung, ohne Deckel	P
1 Deckel für Prüföffnung	T200
1 Bogen 87°	B87
1 Bogenstütze	BST
2 Dichtungen	FKM
2 Spannschellen	SP
1 Gleitmittel	GL
1 Gittertür	GT

1 Zubehörbeutel (Montagehinweise, Anlagenkennzeichnung, Schlüssel für Gittertür)

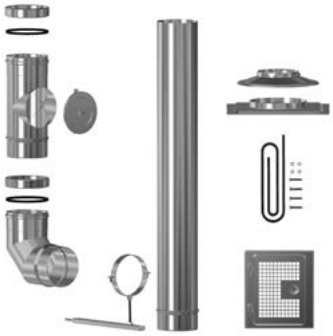

ND	BL	L	Artikel-Nr.	Preise EUR
80	1200	1200	CF0010000008010	479,50
113	1200	1200	CF0010000011310	548,50
120	1200	1200	CF0010000012010	567,40
130	1200	1200	CF0010000013010	592,80
150	1200	1200	CF0010000015010	648,80

BL = Baulänge ab Bogen

Prüfpaket „PP"

WG oder mit FKM

Für Zwischenreinigung.

Inhalt:

1 Prüföffnung, ohne Deckel
1 Deckel für Prüföffnung
1 Kamintür
1 Mauerschelle

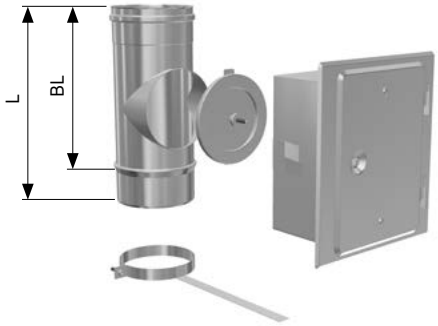

ND	BL	L	Artikel-Nr.	Preise EUR
113	270	326	C40020000011300	177,80
120	270	326	C40020000012000	179,20
130	270	326	C40020000013000	182,20
150	270	326	C40020000015000	190,20
180	270	326	C40020000018000	204,70
200	270	326	C40020000020000	216,90

Druckfehler, technische und preisliche Änderungen vorbehalten. Unverbindliche Preisempfehlung exkl. MwSt.
Achtung: Für jede Produktgruppe gelten unterschiedliche Rabattsätze

Produktbeschreibung und Preise

Kondensatablauf-Untersatz „KU"

In den „FU" Grundpaketen enthalten.

Zur Höhenanpassung kann ein UNITEC Lägenelement aufgesetzt werden.

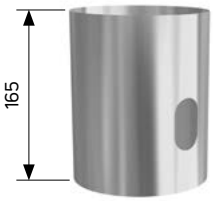

ND	Artikel-Nr.	Preise EUR
113	C44200165011300	11,60
120	C44200165012000	11,60
130	C44200165013000	11,60
150	C44200165015000	11,60
180	C44200165018000	16,00
200	C44200165020000	17,40
250	C44200165025000	52,20
300	C44200165030000	85,80
350	C44200165035000	95,10
400	C44200165040000	104,50
500	C44200165050000	124,60
600	C44200165060000	145,10

Kondensatablauf „K"

WG

In den „FU" Grundpaketen enthalten.

Inklusive 250 mm Rohrverlängerung (20 x 1 mm).

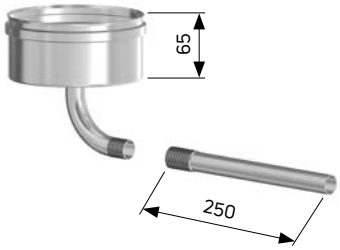

Hinweis:
Bei Verbindung des Ablaufes mit der Rohrverlängerung erfolgt die Abdichtung bauseitig.

Hinweis:
Druckdichte Bauteile werden ab ø300 mm mit werkseitig eingeklebter Dichtung ausgeliefert. Dafür sind die letzten Ziffern 00 der Art.-Nr. mit 10 zu ersetzen.
Bei ø80-250 mm Dichtung immer separat mitbestellen.

ND	Artikel-Nr.	Preise EUR
113	C44300000011300	55,20
120	C44300000012000	55,20
130	C44300000013000	58,10
150	C44300000015000	62,40
180	C44300000018000	70,30
200	C44300000020000	74,10
250	C44300000025000	106,70
300	C44300000030000	114,70
350	C44300000035000	124,10
400	C44300000040000	142,90
500	C44300000050000	158,30
600	C44300000060000	229,30

Prüföffnung mit Kondensatablauf „PK"

WG

Inklusive Deckel „T200" und Kondensatablauf mit 250 mm Rohrverlängerung (20 x 1 mm).

Dieses Bauteil ist für besondere Anwendungen (z.B. Platzmangel) oder idealerweise für vorhandene Betonschieber konzipiert.

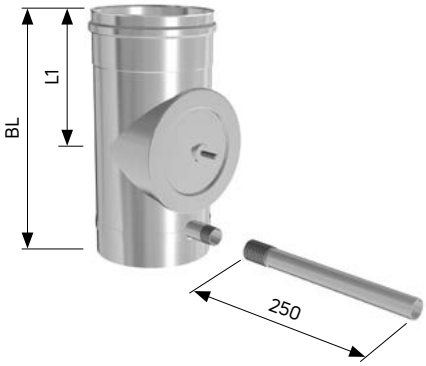

Hinweis:
Bei Verbindung des Ablaufes mit der Rohrverlängerung erfolgt die Abdichtung bauseitig.

ND	BL	L1	Artikel-Nr.	Preise EUR
113	275	135	C42920000011300	127,00
120	275	135	C42920000012000	130,00
130	275	146	C42920000013000	134,20
150	320	175	C42920000015000	143,80

Druckfehler, technische und preisliche Änderungen vorbehalten. Unverbindliche Preisempfehlung exkl. MwSt.
Achtung: Für jede Produktgruppe gelten unterschiedliche Rabattsätze

Produktbeschreibung und Preise

Prüföffnung „P"

WG oder mit FKM

In den Grundpaketen enthalten,
ND 80 mit Deckel.

Deckel separat mitbestellen:
„T200" oder „T200M"

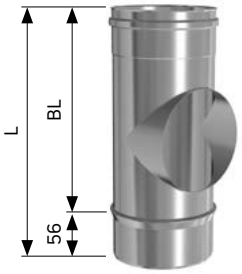

Hinweis:
Druckdichte Bauteile werden ab ø300 mm mit werkseitig eingeklebter Dichtung ausgeliefert. Dafür sind die letzten Ziffern 00 der Art.-Nr. mit 10 zu ersetzen.
Bei ø80 - 250 mm Dichtung immer separat mitbestellen.

ND	BL	L	Artikel-Nr.	Preise EUR	
80	270	326	C43010270008000	85,80	Preis für Bauteil inklusive Dichtung Art.-Nr. 10 am Ende
113	270	326	C43010270011300	42,90	
120	270	326	C43010270012000	43,50	
130	270	326	C43010270013000	44,30	
150	270	326	C43010270015000	50,90	
180	270	326	C43010270018000	64,40	
200	270	326	C43010270020000	75,40	
250	270	326	C43010270025000	111,00	
300	270	326	C43010270030000	215,60	243,20
350	270	326	C43010270035000	224,20	256,90
400	270	326	C43010270040000	239,60	283,00
500	270	326	C43010270050000	277,40	328,00
600	270	326	C43010270060000	296,80	351,10

Deckel für Prüföffnung „T200" / „T200M"

oder

Deckel „T200"
In den Grundpaketen enthalten.

Für Prüföffnung und Reinigungsbogen.

Deckel „T200M"
mit Messöffnung

Hinweis:
Bei Festbrennstoffen und Abgastemperaturen höher als 200°C muss die Deckeldichtung entfernt werden.

ND	Artikel-Nr.	Preise EUR
Deckel T200		
113	C46700200011300	30,40
120	C46700200012000	31,30
130	C46700200013000	33,50
150-600	C46700200015000	34,10
Deckel T200M		
113	C46720200011300	50,00
120	C46720200012000	50,00
130	C46720200013000	52,20
150-600	C46720200015000	53,80

Kondensatführung „KF"

Verhindert das Eindringen von Kondensat in die Verbindungsleitung.

Die Kondensatführung wird in die Muffe des Feuerungsanschlusses eingelegt. Der Ablauf ist auf der gegenüberliegenden Seite des Anschlussstutzens zu positionieren.

ND	Artikel-Nr.	Preise EUR
113	C44410000011300	39,30
120	C44410000012000	39,30
130	C44410000013000	40,00
150	C44410000015000	50,00
180	C44410000018000	60,20
200	C44410000020000	69,80
250	C44410000025000	79,90

Druckfehler, technische und preisliche Änderungen vorbehalten. Unverbindliche Preisempfehlung exkl. MwSt.
Achtung: Für jede Produktgruppe gelten unterschiedliche Rabattsätze

Produktbeschreibung und Preise

Feuerungsanschluss Mehrfachbelegung „MPP“

mit FKM

Anschlussbauteil für Brötje Brennwertgeräte bei Mehrfachbelegung!

Der 80 mm Stutzen eignet sich für den Anschluss von PP Rohr.

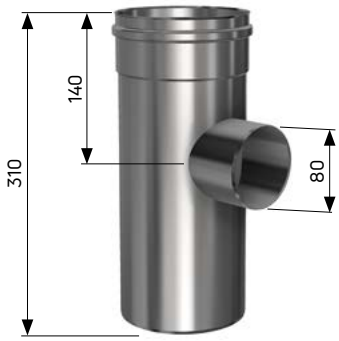

ND	Artikel-Nr.	Preise EUR
113	C42010812011300	110,40
130	C42010812013000	129,30
150	C42010812015000	182,70

Kondensatzuführung „KOF“

mit FKM

Anschlussbauteil für Brötje Brennwertgeräte bei Mehrfachbelegung!

Am Stutzen ist ein Gummiring zur Aufnahme der Kondensat leitung vormontiert.

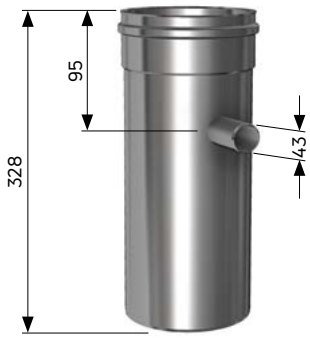

ND	Artikel-Nr.	Preise EUR
113	C44420000011300	153,90
130	C44420000013000	156,60
150	C44420000015000	198,80

Passlänge „PS“

mit FKM

Muss ggf. bauseitig fachgerecht gekürzt werden.

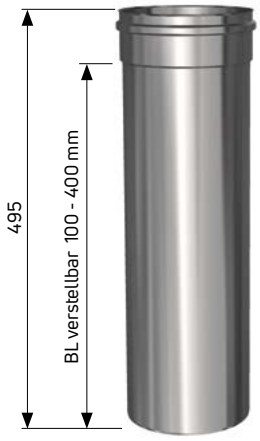

ND	Artikel-Nr.	Preise EUR
113	C41040495011300	29,80
130	C41040495013000	33,50
150	C41040495015000	45,00

Druckfehler, technische und preisliche Änderungen vorbehalten. Unverbindliche Preisempfehlung exkl. MwSt.
Achtung: Für jede Produktgruppe gelten unterschiedliche Rabattsätze

Produktbeschreibung und Preise

Feuerungsanschluss, zweiteilig „FZ“

WG

In den „FU“ Grundpaketen enthalten.

Kompatibel mit dem

verstellbaren Wandfutter.

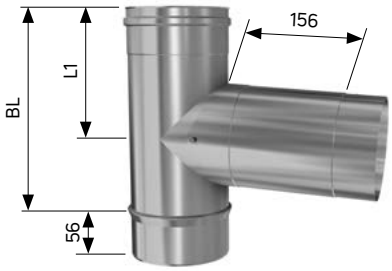

ND	BL	L1	Artikel-Nr.	Preise EUR
113	270	160	C42000087011300	71,90
120	270	160	C42000087012000	76,20
130	270	160	C42000087013000	77,70
150	270	160	C42000087015000	99,40
180	437	244	C42000087018000	124,60
200	437	244	C42000087020000	150,20
250	437	244	C42000087025000	180,60

Feuerungsanschluss 90° „FD“

WG oder mit FKM

Dichtgeschweißt

Serienfertigung bis inkl. ND 250, ab ND 300 auftragsbezogene Fertigung.

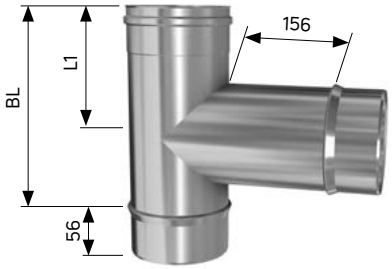

Hinweis:
Druckdichte Bauteile werden ab ø300 mm mit werkseitig eingeklebter Dichtung ausgeliefert. Dafür sind die letzten Ziffern 00 der Art.-Nr. mit 10 zu ersetzen.
Bei ø80 - 250 mm Dichtung immer separat mitbestellen.

ND	BL	L1	Artikel-Nr.	Preise EUR	
					Preis für Bauteil inklusive Dichtung Art.-Nr. 10 am Ende
113	270	163	C42000090011300	146,50	
120	270	163	C42000090012000	156,60	
130	270	163	C42000090013000	163,20	
150	270	163	C42000090015000	181,60	
180	437	246	C42000090018000	244,50	
200	437	246	C42000090020000	300,50	
250	437	246	C42000090025000	371,60	
300	603	318	C42000090030000	421,60	449,20
350	603	318	C42000090035000	457,30	490,00
400	690	375	C42000090040000	498,00	541,30
500	690	375	C42000090050000	717,60	819,20
600	937	500	C42000090060000	891,10	945,60

Feuerungsanschluss 45° „F45“/ „F60“

WG

Bei ø 500 und 600 mm ist nur die Ausführung in 60° lieferbar.

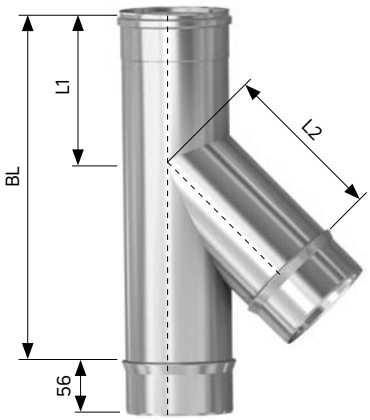

ND	BL	L1	L2	Artikel-Nr.	Preise EUR
113	437	188	172	C42000045011300	118,30
120	437	186	182	C42000045012000	119,70
130	437	180	197	C42000045013000	124,10
150	437	168	217	C42000045015000	127,00
180	437	154	257	C42000045018000	150,20
200	437	145	282	C42000045020000	227,80
250	687	213	332	C42000045025000	301,90
300	687	220	387	C42000045030000	397,80
350	687	195	462	C42000045035000	449,20
400	937	295	522	C42000045040000	545,70
500	937	245	637	C42000060050000	815,60
600	937	195	767	C42000060060000	1.219,90

Druckfehler, technische und preisliche Änderungen vorbehalten. Unverbindliche Preisempfehlung exkl. MwSt.
Achtung: Für jede Produktgruppe gelten unterschiedliche Rabattsätze

Produktbeschreibung und Preise

Wandfutter, verstellbar „WF"

WG

Als Rauchrohranschluss für Kamin-öfen mit 2 mm Stahl-Rauchrohren (RR).
Bauteil ist in der Länge kürzbar.

Hinweis:
Nur kompatibel mit dem zweiteiligen Feuerungsanschluss „FZ"

Rauchrohr ø	UNITEC ø 113	Preise EUR
RR 80	C48520080011300	55,20
RR 100	C48520100011300	55,20
RR 110	C48520000011300	43,50
RR 130	C48520130011300	55,20
Rauchrohr ø	**UNITEC ø 120**	**Preise EUR**
RR 110	C48520110012000	55,20
RR 120	C48520000012000	48,00
RR 130	C48520130012000	63,90
Rauchrohr ø	**UNITEC ø 130**	**Preise EUR**
RR 100	C48520100013000	63,90
RR 110	C48520110013000	63,90
RR 120	C48520120013000	63,90
RR 130	C48520000013000	56,60
RR 150	C48520150013000	79,90
Rauchrohr ø	**UNITEC ø 150**	**Preise EUR**
RR 120	C48520120015000	79,90
RR 130	C48520130015000	79,90
RR 150	C48520000015000	68,20
RR 160	C48520160015000	79,90
RR 180	C48520180015000	85,80
Rauchrohr ø	**UNITEC ø 180**	**Preise EUR**
RR 150	C48520150018000	85,80
RR 160	C48520160018000	85,80
RR 180	C48520000018000	81,30
RR 200	C48520200018000	98,70
Rauchrohr ø	**UNITEC ø 200**	**Preise EUR**
RR 180	C48520180020000	98,70
RR 200	C48520000020000	91,60
Rauchrohr ø	**UNITEC ø 250**	**Preise EUR**
RR 250	C48520000025000	107,40

Druckfehler, technische und preisliche Änderungen vorbehalten. Unverbindliche Preisempfehlung exkl. MwSt.
Achtung: Für jede Produktgruppe gelten unterschiedliche Rabattsätze

Produktbeschreibung und Preise

Feuerungsanschluss, Mehrfachbelegung „MFB"

WG

Maß L = 335 mm, bis Stutzen „D" ø100 mm

Maß L = 310 mm, ab Stutzen „D" ø110 mm

NDA = Außendurchmesser = ND - 2 mm

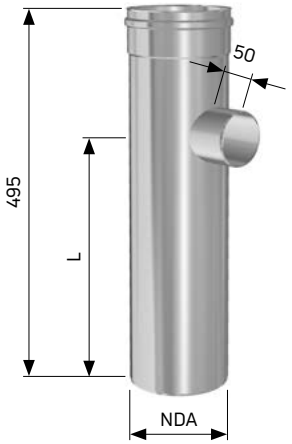

ND →	113	Preise EUR	120	Preise EUR
Stutzen				
60	C42010060011300	122,00	C42010060012000	130,60
70	C42010070011300	122,00	C42010070012000	130,60
80	C42010080011300	122,00	C42010080012000	130,60
90	C42010090011300	122,00	C42010090012000	130,60
100			C42010100012000	130,60
113			C42010113012000	130,60

ND →	130	Preise EUR	150	Preise EUR
Stutzen				
60	C42010060013000	140,10	C42010060015000	148,60
70	C42010070013000	140,10	C42010070015000	148,60
80	C42010080013000	140,10	C42010080015000	148,60
90	C42010090013000	140,10	C42010090015000	148,60
100	C42010100013000	140,10	C42010100015000	148,60
110	C42010110013000	140,10	C42010110015000	148,60
113	C42010113013000	140,10	C42010113015000	148,60
130			C42010130015000	148,60

ND →	180	Preise EUR	200	Preise EUR
Stutzen				
60	C42010060018000	183,60	C42010060020000	219,90
70	C42010070018000	183,60	C42010070020000	219,90
80	C42010080018000	183,60	C42010080020000	219,90
90	C42010090018000	183,60	C42010090020000	219,90
100	C42010100018000	183,60	C42010100020000	219,90
110	C42010110018000	183,60	C42010110020000	219,90
113	C42010113018000	183,60	C42010113020000	219,90
130	C42010130018000	183,60	C42010130020000	219,90
150	C42010150018000	183,60	C42010150020000	219,90

ND →	250	Preise EUR	300	Preise EUR
Stutzen				
60	C42010060025000	264,80	C42010060030000	362,70
70	C42010070025000	264,80	C42010070030000	362,70
80	C42010080025000	264,80	C42010080030000	362,70
90	C42010090025000	264,80	C42010090030000	362,70
100	C42010100025000	264,80	C42010100030000	362,70
110	C42010110025000	264,80	C42010110030000	362,70
113	C42010113025000	264,80	C42010113030000	362,70
130	C42010130025000	264,80	C42010130030000	362,70
150	C42010150025000	264,80	C42010150030000	362,70

Druckfehler, technische und preisliche Änderungen vorbehalten. Unverbindliche Preisempfehlung exkl. MwSt.
Achtung: Für jede Produktgruppe gelten unterschiedliche Rabattsätze

Produktbeschreibung und Preise

Justierlänge „JL"

WG oder mit FKM

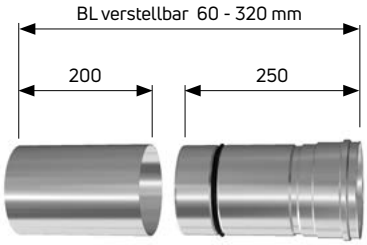

Hinweis:
Druckdichte Bauteile werden ab ø300 mm mit werkseitig eingeklebter Dichtung ausgeliefert. Dafür sind die letzten Ziffern 00 der Art.-Nr. mit 10 zu ersetzen.
Bei ø80 - 250 mm Dichtung immer separat mitbestellen.

ND	BL	Artikel-Nr.	Preise EUR	
80	60-320	C41060400008000	22,40	Preis für Bauteil inklusive Dichtung Art.-Nr. 10 am Ende
113	60-320	C41060400011300	34,10	
120	60-320	C41060400012000	36,30	
130	60-320	C41060400013000	37,80	
150	60-320	C41060400015000	42,10	
180	60-320	C41060400018000	49,30	
200	60-320	C41060400020000	66,10	
250	60-320	C41060400025000	87,00	
300	60-320	C41060400030000	110,40	138,00
350	60-320	C41060400035000	135,00	167,60
400	60-320	C41060400040000	156,10	199,60
500	60-320	C41060400050000	200,90	251,90
600	60-320	C41060400060000	230,80	285,10

Fixierschelle „FS"

Mit der Fixierschelle kann die Baulänge der Justierlänge fixiert werden (außer im Bereich der aussen liegenden Dichtung)

ND	Artikel-Nr.	Preise EUR
80	C48730000008000	20,20
113	C48730000011300	21,00
120	C48730000012000	22,40
130	C48730000013000	23,90
150	C48730000015000	25,50
180	C48730000018000	26,10
200	C48730000020000	26,70
250	C48730000025000	30,40
300	C48730000030000	33,50
350	C48730000035000	37,80
400	C48730000040000	48,00
500	C48730000050000	57,40
600	C48730000060000	66,80

Endrohr „ER"

WG oder mit FKM

In den Grundpaketen enthalten.

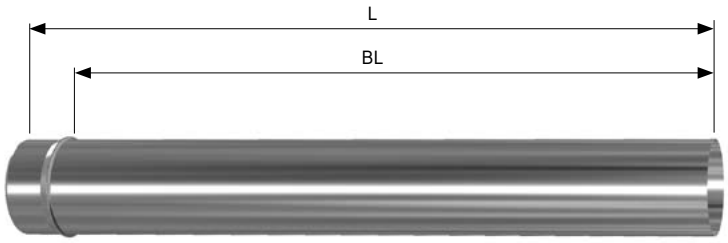

ND	BL	L	Artikel-Nr.	Preise EUR
80	942	998	C40621000008000	32,00
113	942	998	C40621000011300	52,90
120	942	998	C40621000012000	55,20
130	942	998	C40621000013000	59,60
150	942	998	C40621000015000	66,80
180	942	998	C40621000018000	79,00
200	942	998	C40621000020000	100,90
250	942	998	C40621000025000	132,80
300	942	998	C40621000030000	200,90
350	942	998	C40621000035000	230,80
400	942	998	C40621000040000	261,20
500	942	998	C40621000050000	322,30
600	942	998	C40621000060000	396,90

Druckfehler, technische und preisliche Änderungen vorbehalten. Unverbindliche Preisempfehlung exkl. MwSt.
Achtung: Für jede Produktgruppe gelten unterschiedliche Rabattsätze

Produktbeschreibung und Preise

Längenelement 1000 mm „1000“

WG oder mit FKM

In den Grundpaketen enthalten, außer Basis-Set „BSF“ oder „BSD“.

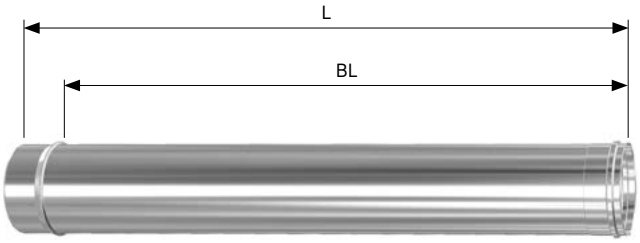

Hinweis:
Druckdichte Bauteile werden ab ø300 mm mit werkseitig eingeklebter Dichtung ausgeliefert. Dafür sind die letzten Ziffern 00 der Art.-Nr. mit 10 zu ersetzen.
Bei ø80 - 250 mm Dichtung immer separat mitbestellen.

ND	BL	L	Artikel-Nr.	Preise EUR	
80	937	993	C41001000008000	32,00	Preis für Bauteil inklusive Dichtung Art.-Nr. 10 am Ende
113	937	993	C41001000011300	52,90	
120	937	993	C41001000012000	55,20	
130	937	993	C41001000013000	59,60	
150	937	993	C41001000015000	66,80	
180	937	993	C41001000018000	79,00	
200	937	993	C41001000020000	100,90	
250	937	993	C41001000025000	132,80	
300	937	993	C41001000030000	200,90	228,60
350	937	993	C41001000035000	230,80	263,50
400	937	993	C41001000040000	261,20	287,30
500	937	993	C41001000050000	322,30	373,00
600	937	993	C41001000060000	396,90	451,30

Längenelement 500 mm „500“

WG oder mit FKM

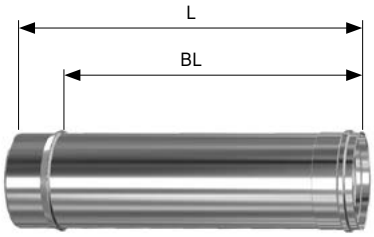

ND	BL	L	Artikel-Nr.	Preise EUR	
80	437	493	C41000500008000	24,80	Preis für Bauteil inklusive Dichtung Art.-Nr. 10 am Ende
113	437	493	C41000500011300	30,40	
120	437	493	C41000500012000	31,30	
130	437	493	C41000500013000	34,10	
150	437	493	C41000500015000	37,80	
180	437	493	C41000500018000	44,30	
200	437	493	C41000500020000	60,20	
250	437	493	C41000500025000	81,30	
300	437	493	C41000500030000	110,40	138,00
350	437	493	C41000500035000	135,00	167,60
400	437	493	C41000500040000	156,10	199,60
500	437	493	C41000500050000	200,90	251,90
600	437	493	C41000500060000	230,80	285,10

Längenelement 333 mm „333“

WG oder mit FKM

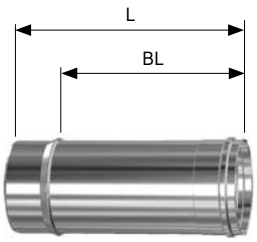

ND	BL	L	Artikel-Nr.	Preise EUR	
80	270	326	C41000333008000	18,90	Preis für Bauteil inklusive Dichtung Art.-Nr. 10 am Ende
113	270	326	C41000333011300	23,20	
120	270	326	C41000333012000	23,90	
130	270	326	C41000333013000	26,10	
150	270	326	C41000333015000	27,70	
180	270	326	C41000333018000	31,30	
200	270	326	C41000333020000	44,30	
250	270	326	C41000333025000	62,40	
300	270	326	C41000333030000	85,80	113,20
350	270	326	C41000333035000	95,10	127,70
400	270	326	C41000333040000	104,50	148,10
500	270	326	C41000333050000	124,60	175,70
600	270	326	C41000333060000	145,10	199,60

Druckfehler, technische und preisliche Änderungen vorbehalten. Unverbindliche Preisempfehlung exkl. MwSt.
Achtung: Für jede Produktgruppe gelten unterschiedliche Rabattsätze

UNIFLEX

Produktbeschreibung und Preise

UNIFLEX Länge pro lfdm „XSL“

oder mit FKM

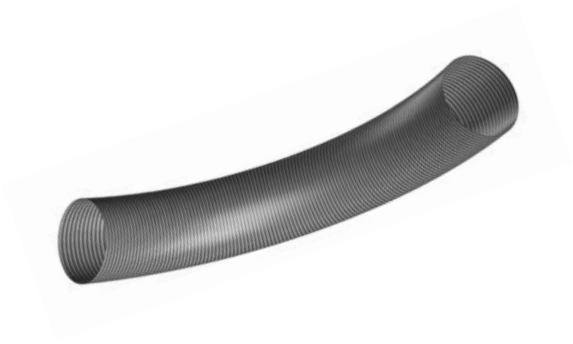

ND	Artikel-Nr.	Preise EUR
80	CF1000001008000	50,90
113	CF1000001011300	60,20
120	CF1000001012000	61,80
130	CF1000001013000	68,20
150	CF1000001015000	78,40

UNIFLEX - 10 m Paket „VE10“

oder mit FKM

ND	Artikel-Nr.	Preise EUR
80	CF1000010008000	482,50
113	CF1000010011300	572,50
120	CF1000010012000	586,40
130	CF1000010013000	647,90
150	CF1000010015000	744,70

UNIFLEX - 15 m Paket „VE15“

oder mit FKM

ND	Artikel-Nr.	Preise EUR
80	CF1000015008000	724,40
113	CF1000015011300	858,60
120	CF1000015012000	878,90
130	CF1000015013000	972,30
150	CF1000015015000	1.116,90

Druckfehler, technische und preisliche Änderungen vorbehalten. Unverbindliche Preisempfehlung exkl. MwSt.
Achtung: Für jede Produktgruppe gelten unterschiedliche Rabattsätze

Produktbeschreibung und Preise

Adapterset „ADS“

oder mit FKM

ND	BL	Artikel-Nr.	Preise EUR
80	150	CF0010001008000	127,00
113	150	CF0010001011300	156,60
120	150	CF0010001012000	159,70
130	150	CF0010001013000	165,40
150	150	CF0010001015000	172,70

Silikon „S20“

Für den druckdichten Betrieb erforderlich.

Inhalt 200 ml

ND	Artikel-Nr.	Preise EUR
	CF9550200000000	64,40

UNIFLEX Distanzhalter „HZS“

Zum Zentrieren der Rohrsäule im Schacht.
(Unterschied zu UNITEC HZ = längere Schraube)

Montageabstand: ca. alle 1,5 m und 10 cm vor
und nach dem Verzug.

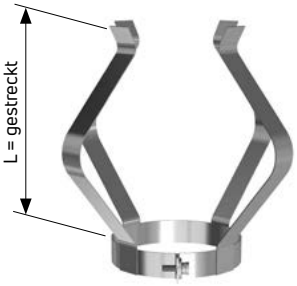

ND	L	Artikel-Nr.	Preise EUR
80	330	CF8900000008000	15,20
113	330	CF8900000011300	16,00
120	330	CF8900000012000	16,00
130	330	CF8900000013000	16,70
150	330	CF8900000015000	16,70

Druckfehler, technische und preisliche Änderungen vorbehalten. Unverbindliche Preisempfehlung exkl. MwSt.
Achtung: Für jede Produktgruppe gelten unterschiedliche Rabattsätze

Produktbeschreibung und Preise

UNITEC Distanzhalter „HZ“

In den Grundpaketen enthalten.

Zum Zentrieren der Rohrsäule im Schacht.
(Unterschied zu UNIFLEX HZ = kürzere Schraube)

Montageabstand: ca. alle 4,0 m

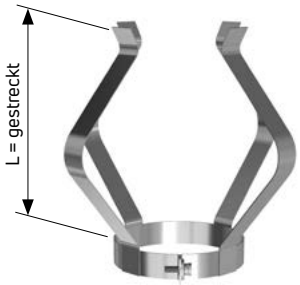

ND	L	Artikel-Nr.	Preise EUR
80	330	C48900000008000	10,90
113	330	C48900000011300	11,60
120	330	C48900000012000	13,20
130	330	C48900000013000	13,20
150	330	C48900000015000	13,80
180	330	C48900000018000	14,50
200	330	C48900000020000	18,10
250	330	C48900000025000	21,00
300	330	C48900000030000	33,50
350	330	C48900000035000	37,80
400	330	C48900000040000	43,50
500	330	C48900000050000	48,00
600	330	C48900000060000	52,90

Schlaufe „S“

In den Grundpaketen enthalten.

Zum Ablassen der Rohrsäule im Schacht.
Ab ND 300 verstärkte Ausführung (4 Schlaufen).

ND	Artikel-Nr.	Preise EUR
80	C48910000008000	7,30
113	C48910000011300	8,70
120	C48910000012000	8,70
130	C48910000013000	8,70
150	C48910000015000	10,20
180	C48910000018000	11,60
200	C48910000020000	14,50
250	C48910000025000	18,10
300	C48910000030000	52,90
350	C48910000035000	56,60
400	C48910000040000	60,20
500	C48910000050000	65,50
600	C48910000060000	71,20

Spannschelle „SP“

Im „GPD“ / „BSD“ enthalten.

Verwendbar bei allen Muffen-Steck- Verbindungen bis ø 300 mm.

Muss immer bei druckdichter Ausführung und bei Außenmontage eingesetzt werden.

Ab ND 300 mm ist die Spannschelle im Lieferumfang enthalten.

ND	ø außen	Artikel-Nr.	Preise EUR
80	92	C48700000008000	10,20
113	125	C48700000011300	10,20
120	132	C48700000012000	10,20
130	142	C48700000013000	10,20
150	162	C48700000015000	11,60
180	192	C48700000018000	11,60
200	212	C48700000020000	13,20
250	262	C48700000025000	13,80
300	312	C48700000030000	21,90
350	362	C48700000035000	23,90
400	412	C48700000040000	26,10
500	512	C48700000050000	33,50
600	612	C48700000060000	43,50

Druckfehler, technische und preisliche Änderungen vorbehalten. Unverbindliche Preisempfehlung exkl. MwSt.
Achtung: Für jede Produktgruppe gelten unterschiedliche Rabattsätze

Produktbeschreibung und Preise

Dichtung 120° C „DU"

Für druckdichte Abgasanlagen sind Dichtungen grundsätzlich separat zu bestellen. Ab ø300 mm werden FKM Dichtungen werkseitig eingeklebt, falls das Bauteil druckdicht bestellt wurde (siehe Art.-Nr. für Bauteil inkl. Dichtung).

Falls höhere Abgastemperaturen bis 200° C auftreten, sind diese "DU" Dichtungen mit "FKM" Dichtungen zu ersetzen.

ND	Artikel-Nr.	Preise EUR
80	C45800000008000	5,90
113	C45800000011300	6,40
120	C45800000012000	6,40
130	C45800000013000	6,40
150	C45800000015000	7,30
180	C45800000018000	9,40
200	C45800000020000	10,20
250	C45800000025000	10,90

Dichtung 200° C „FKM"

Für druckdichte Abgasanlagen sind Dichtungen grundsätzlich separat zu bestellen. Ab ø300 mm werden FKM Dichtungen werkseitig eingeklebt, falls das Bauteil druckdicht bestellt wurde (siehe Art.-Nr. für Bauteil inkl. Dichtung).

FKM Dichtungen sind besonders korrosionsbeständig und empfohlen für öl-und schwefelhaltige Brennstoffe.

ND	Artikel-Nr.	Preise EUR
80	C45810000008000	13,20
113	C45810000011300	13,20
120	C45810000012000	13,20
130	C45810000013000	13,20
150	C45810000015000	13,20
180	C45810000018000	13,80
200	C45810000020000	15,20
250	C45810000025000	18,10

Gleitmittel „GL"

Im „GPD"/ „BSD" enthalten.
Muss bei innenliegender Dichtung verwendet werden. Es wird empfohlen das Gleitmittel auf dem metallischem Steckende aufzutragen.

	Artikel-Nr.	Preise EUR
	C49500000000000	10,20

Druckfehler, technische und preisliche Änderungen vorbehalten. Unverbindliche Preisempfehlung exkl. MwSt.
Achtung: Für jede Produktgruppe gelten unterschiedliche Rabattsätze

Produktbeschreibung und Preise

Wärmedämmung 1000 mm „WD“

Wärmedämmschalen 1000 mm,
nach Baustoffklasse A1, nicht brennbar.

Dämmstoffdicke:
ø 80-200 mm = 20 mm
ø 250-300 mm = 25 mm
ø 350 mm = 30 mm
ø 400-600 mm = 40 mm

ND	ø innen	ø außen	Artikel-Nr.	Preise EUR
80	102	142	C46000020008000	25,50
113	121	161	C46000020011300	29,80
120	133	173	C46000020012000	30,40
130	142	182	C46000020013000	31,30
150	163	203	C46000020015000	35,60
180	191	231	C46000020018000	42,10
200	219	259	C46000020020000	42,90
250	267	317	C46000025025000	48,00
300	318	368	C46000025030000	69,80
350	368	398	C46000030035000	97,30
400	419	499	C46000040040000	107,40
500	508	588	C46000040050000	119,70
600	610	690	C46000040060000	142,20

Schachtabdeckung mit Kragenblech „SAK“

“SAK” in allen Grundpaketen
enthalten.

Zusammen mit dem Endrohr “ER”
bestellen.

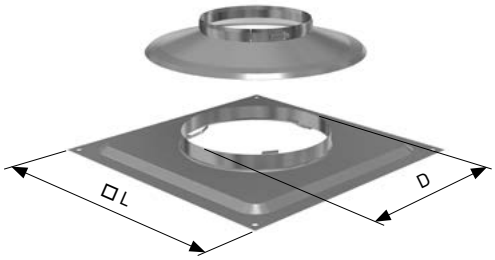

ND	□ L	D	Artikel-Nr.	Preise EUR
80	330	145	C48080000008000	67,50
113	330	185	C48080000011300	83,40
120	330	185	C48080000012000	86,30
130	330	205	C48080000013000	90,00
150	330	210	C48080000015000	95,10
180	420	260	C48080000018000	116,10
200	420	260	C48080000020000	129,30
250	500	320	C48080000025000	166,30
300	500	360	C48080000030000	258,40
350	600	420	C48080000035000	267,80
400	600	460	C48080000040000	306,30
500	800	560	C48080000050000	354,10
600	800	660	C48080000060000	460,20

MFB Schachtabdeckung „SAK“

Nur für
Brötje Brennwertgeräte
bei Mehrfachbelegung!

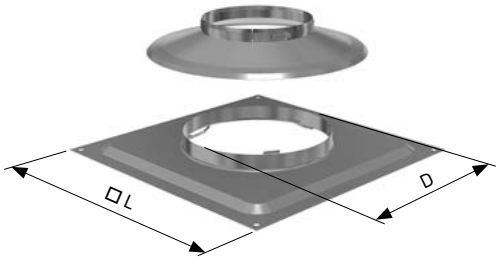

ND	□ L	D	Artikel-Nr.	Preise EUR
113	420	260	C48100000011300	154,40
130	420	260	C48100000013000	154,40
150	500	310	C48100000015000	182,70

Druckfehler, technische und preisliche Änderungen vorbehalten. Unverbindliche Preisempfehlung exkl. MwSt.
Achtung: Für jede Produktgruppe gelten unterschiedliche Rabattsätze

Produktbeschreibung und Preise

T-Stück für Kombiklappe „AV“

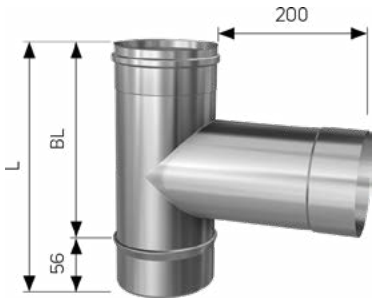

ND	BL	L	Artikel-Nr.	Preise EUR
113	270	326	C43320270011300	150,00
120	270	326	C43320270012000	153,00
130	270	326	C43320270013000	158,00
150	270	326	C43320270015000	170,00
180	270	326	C43320270018000	180,00
200	270	326	C43320270020000	200,00
250	270	326	C43320270025000	230,00

Kombiklappe „EZ“

Explosionsklappe und
Zugregler der Gruppe 5

ND			Artikel-Nr.	Preise EUR
113			C43310150013000	320,00
120			C43310150013000	320,00
130			C43310150013000	320,00
150			C43310150015000	275,00
180			C43310150015000	275,00
200			C43310150015000	275,00
250			C43310150015000	275,00

Druckfehler, technische und preisliche Änderungen vorbehalten. Unverbindliche Preisempfehlung exkl. MwSt.
Achtung: Für jede Produktgruppe gelten unterschiedliche Rabattsätze

Produktbeschreibung und Preise

Befestigungsset für SAK „BF“

Zur Befestigung der Schachtabdeckung.

Inhalt:
1,3 m x10/15 mm Hannoband, (selbstklebend)
4 Holzschrauben
4 U-Scheiben V2A
4 Dübel S8

Hinweis:
***) Für SAK ab ND 350 auf Anfrage, oder alternativ 2x BF bestellen.**

ND	Artikel-Nr.	Preise EUR
80	C49590080015000	11,60
113	C49590080015000	11,60
120	C49590080015000	11,60
130	C49590080015000	11,60
150	C49590080015000	11,60
180	C49590180025000	11,60
200	C49590180025000	11,60
250	C49590180025000	11,60
300	*) Auf Anfrage	
350	*) Auf Anfrage	
400	*) Auf Anfrage	
500	*) Auf Anfrage	
600	*) Auf Anfrage	

Mündungshaube „RH“

WG

Einsteckbar in das UNITEC Endrohr.

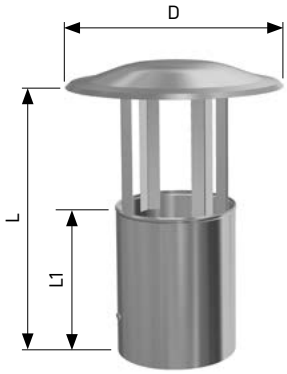

ND	D	L	L1	Artikel-Nr.	Preise EUR
113	230	275	163	C40530000011300	79,00
120	230	275	163	C40530000012000	81,30
130	230	275	163	C40530000013000	87,90
150	265	275	163	C40530000015000	92,80
180	265	275	163	C40530000018000	99,40
200	325	275	163	C40530000020000	122,50
250	400	427	247	C40530000025000	142,90
300	400	427	247	C40530000030000	211,90
350	450	427	247	C40530000035000	300,50
400	550	427	247	C40530000040000	378,90
500	600	427	247	C40530000050000	476,10
600	700	427	247	C40530000060000	544,30

Kragenblech „KR“

Bis ND 200 mm einteilig,
ab ND 250 mm geteilt

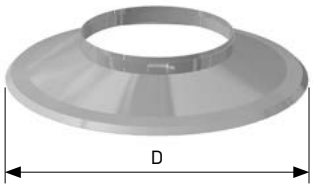

ND	D	Artikel-Nr.	Preise EUR
80	230	C48030000008000	25,50
113	230	C48030000011300	29,80
120	230	C48030000012000	30,40
130	265	C48030000013000	34,10
150	265	C48030000015000	37,00
180	325	C48030000018000	45,70
200	325	C48030000020000	48,00
250	400	C48030000025000	60,80
300	400	C48030000030000	91,60
350	500	C48030000035000	123,50
400	500	C48030000040000	148,10
500	600	C48030000050000	182,70
600	700	C48030000060000	265,70

Druckfehler, technische und preisliche Änderungen vorbehalten. Unverbindliche Preisempfehlung exkl. MwSt.
Achtung: Für jede Produktgruppe gelten unterschiedliche Rabattsätze

Produktbeschreibung und Preise

Schachtkonsole „ST“

Als statisches Auflager bei Schachtmontagen.
Bitte max. Aufbauhöhen beachten (Siehe Seite 828 oder UNITEC Leistungserklärung DoP001/FC4-2013-07-01).

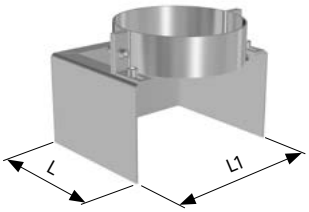

ND	L	L1	Artikel-Nr.	Preise EUR
80	123	133	C47030000008000	72,50
113	139	166	C47030000011300	77,00
120	143	173	C47030000012000	77,70
130	148	183	C47030000013000	79,90
150	158	203	C47030000015000	83,40
180	173	233	C47030000018000	113,20
200	183	253	C47030000020000	114,70
250	208	303	C47030000025000	119,00
300	233	353	C47030000030000	120,40
350	258	403	C47030000035000	124,10
400	283	453	C47030000040000	127,70
500	333	553	C47030000050000	131,30
600	383	653	C47030000060000	135,00

Bogenstütze „BST“

Im „GPD“ / „BSD“ enthalten.

Als statisches Auflager für den Bogen „B87“ bei Schachtmontagen bis max. 15 m

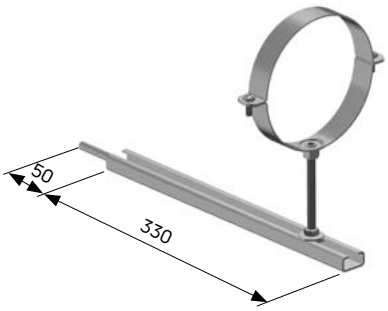

ND	BL	L	Artikel-Nr.	Preise EUR
80	330	380	C47160000008000	47,20
113	330	380	C47160000011300	50,90
120	330	380	C47160000012000	50,90
130	330	380	C47160000013000	52,90
150	330	380	C47160000015000	54,40
180	330	380	C47160000018000	58,10
200	330	380	C47160000020000	61,80

Mauerschelle „MS“

Zur horizontalen Fixierung der Zwischenreinigung.

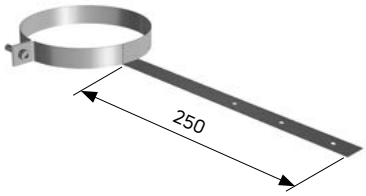

ND	Artikel-Nr.	Preise EUR
80	C48760000008000	18,10
113	C48760000011300	18,90
120	C48760000012000	18,90
130	C48760000013000	18,90
150	C48760000015000	19,60
180	C48760000018000	20,20

Druckfehler, technische und preisliche Änderungen vorbehalten. Unverbindliche Preisempfehlung exkl. MwSt.
Achtung: Für jede Produktgruppe gelten unterschiedliche Rabattsätze

Produktbeschreibung und Preise

Wandschelle „WM“

Für Wandmontage,
Wandabstand 50 mm

L = Abstand der Befestigungsbohrungen,
Lochdurchmesser ø 13,5 mm

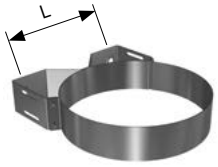

ND	L	Artikel-Nr.	Preise EUR
80	72	C48770000008000	78,40
113	105	C48770000011300	87,00
120	110	C48770000012000	87,90
130	114	C48770000013000	89,40
150	146	C48770000015000	90,00
180	150	C48770000018000	92,80
200	165	C48770000020000	97,30
250	210	C48770000025000	99,40
300	250	C48770000030000	99,40
350	290	C48770000035000	109,50
400	340	C48770000040000	138,00
500	320	C48770000050000	164,10
600	510	C48770000060000	192,30

Verlängerungsprofil 1 „VP1“

Verstellbereich: 50 - 130 mm

Wandschelle „WM“ ist nicht im
Lieferumfang enthalten.

L = Abstand der Befestigungsbohrungen,
Lochdurchmesser ø 13,5 mm

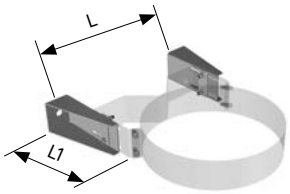

ND	L	L1	Artikel-Nr.	Preise EUR
80	153	150	CC7080050013000	75,40
113	183	150	CC7080050013000	75,40
120	194	150	CC7080050013000	75,40
130	203	150	CC7080050013000	75,40
150	228	150	CC7080050013000	75,40
180	243	150	CC7080050013000	75,40
200	263	150	CC7080050013000	75,40
250	308	150	CC7080050013000	75,40
300	350	150	CC7080050013000	75,40
350	394	150	CC7080050013000	75,40
400	439	150	CC7080050013000	75,40
500	532	150	CC7080050013000	75,40
600	604	150	CC7080050013000	75,40

Verlängerungsprofil 2 „VP2“

Verstellbereich: 130 - 300 mm

Wandschelle „WM“ und Verlängerungsproderil 1 „VP1“
sind nicht im Lieferumfang enthalten.

L = Abstand der Befestigungsbohrungen,
Lochdurchmesser ø 13,5 mm

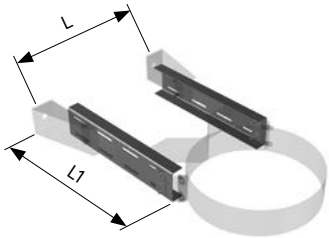

ND	L	L1	Artikel-Nr.	Preise EUR
80	157	312	CC7080130030000	66,80
113	190	312	CC7080130030000	66,80
120	198	312	CC7080130030000	66,80
130	207	312	CC7080130030000	66,80
150	232	312	CC7080130030000	66,80
180	247	312	CC7080130030000	66,80
200	267	312	CC7080130030000	66,80
250	312	312	CC7080130030000	66,80
300	354	312	CC7080130030000	66,80
350	398	312	CC7080130030000	66,80
400	443	312	CC7080130030000	66,80
500	536	312	CC7080130030000	66,80
600	608	312	CC7080130030000	66,80

Druckfehler, technische und preisliche Änderungen vorbehalten. Unverbindliche Preisempfehlung exkl. MwSt.
Achtung: Für jede Produktgruppe gelten unterschiedliche Rabattsätze

Produktbeschreibung und Preise

Edelstahlkamintür „T2P“

In allen „FU“ Grundpaketen enthalten.

Kamintür 140 x 200 mm mit Schlüssel und Putzrahmen (180 x 200 x 100 mm).

	Artikel-Nr.	Preise EUR
	C47510100142000	85,80

Edelstahlkamintür „T3BW“

Ausführung Baden-Würtemberg.

Kamintür 140 x 300 mm mit Schlüssel und Putzrahmen (140 x 300 x 100 mm).

	Artikel-Nr.	Preise EUR
	C47510100143000	116,60

Gittertür „GT“

Im „GPD“ / „BSD“ enthalten.

Gittertür 140 x 200 mm mit Schlüssel und Putzrahmen (180 x 200 x 100 mm).

	Artikel-Nr.	Preise EUR
	C47520100142000	55,20

Druckfehler, technische und preisliche Änderungen vorbehalten. Unverbindliche Preisempfehlung exkl. MwSt.
Achtung: Für jede Produktgruppe gelten unterschiedliche Rabattsätze

Produktbeschreibung und Preise

Nebenluftvorrichtung „NZ“

WG

Gruppenzuordnung (DIN 4795) 1 bis 4

Bei nicht senkrechter Einbaulage ist der Zugregler entsprechend zu drehen. (Gewicht unten, horizontal ausgerichtet)

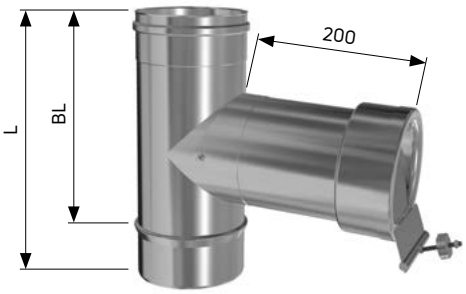

ND	BL	L	Artikel-Nr.	Preise EUR
113	270	326	C43200000011300	203,20
120	270	326	C43200000012000	208,90
130	270	326	C43200000013000	213,50
150	270	326	C43200000015000	216,30
180	270	326	C43200000018000	237,30
200	270	326	C43200000020000	250,30
250	270	326	C43200000025000	274,40

Wanddurchführung „W160“

Dient als Durchfühung für einwandige Abgassysteme durch Wände (ggf. notwendige Abstände zu brennbaren baustoffen sind zu beachten).
Der Ringspalt kann mit nichtbrennbarer Wärme-dämmung ausgefüllt werden.

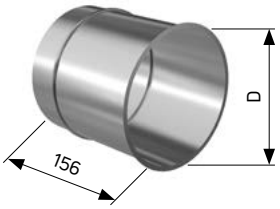

ND	D	Artikel-Nr.	Preise EUR
80	113	C48360000008000	29,00
113	130	C48360000011300	34,10
120	140	C48360000012000	35,60
130	150	C48360000013000	37,00
150	180	C48360000015000	37,80
180	200	C48360000018000	40,70
200	220	C48360000020000	42,90
250	270	C48360000025000	46,40
300	320	C48360000030000	73,30
350	370	C48360000035000	93,60
400	420	C48360000040000	106,70
500	520	C48360000050000	148,10
600	620	C48360000060000	215,60

Blinddeckel „BD“

WG

Die Durchmesser 130, 150 und 180 mm haben aus fertigungstechnischen Gründen einen 10 mm Schweif.

ND	Artikel-Nr.	Preise EUR
113	C46710000011300	30,40
120	C46710000012000	31,30
130	C46710000013000	32,60
150	C46710000015000	34,10
180	C46710000018000	37,00
200	C46710000020000	40,00
250	C46710000025000	42,10
300	C46710000030000	114,70
350	C46710000035000	124,10
400	C46710000040000	142,90
500	C46710000050000	158,30
600	C46710000060000	229,30

Druckfehler, technische und preisliche Änderungen vorbehalten. Unverbindliche Preisempfehlung exkl. MwSt.
Achtung: Für jede Produktgruppe gelten unterschiedliche Rabattsätze

Produktbeschreibung und Preise

Mess- und Kondensatlänge „ME"

WG oder mit FKM

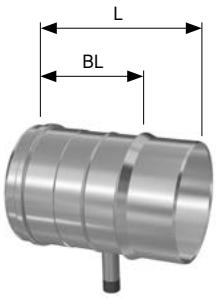

ND	BL	L	Artikel-Nr.	Preise EUR	
80	140	196	C42900139008000	52,90	Preis für Bauteil inklusive Dichtung Art.-Nr. 10 am Ende
113	140	196	C42900139011300	49,30	
120	140	196	C42900139012000	50,90	
130	140	196	C42900139013000	52,20	
150	140	196	C42900139015000	52,90	
180	140	196	C42900139018000	56,60	
200	140	196	C42900139020000	60,80	
250	140	196	C42900139025000	63,90	
300	140	196	C42900139030000	73,30	100,90
350	140	196	C42900139035000	84,90	117,70
400	140	196	C42900139040000	93,60	137,10
500	140	196	C42900139050000	109,50	160,30
600	140	196	C42900139060000	129,30	183,60

Kondensatschlauch „KS"

Der Kondensatschlauch kann als Verlängerung des Kondensatablaufes oder als Kondensat-syphon für die Mess- und Kondensatlänge verwendet werden.

ø	BL	Artikel-Nr.	Prijs/EUR
20	750	C44450750002000	21,90

Blitzschutzschelle „BK"

ND	Artikel-Nr.	Preise EUR
80	C48750000008000	32,00
113	C48750000011300	32,00
120	C48750000012000	32,00
130	C48750000013000	34,80
150	C48750000015000	34,80
180	C48750000018000	37,00
200	C48750000020000	40,00
250	C48750000025000	42,90
300	C48750000030000	84,20
350	C48750000035000	90,00
400	C48750000040000	95,90
500	C48750000050000	97,30
600	C48750000060000	114,70

Druckfehler, technische und preisliche Änderungen vorbehalten. Unverbindliche Preisempfehlung exkl. MwSt.
Achtung: Für jede Produktgruppe gelten unterschiedliche Rabattsätze

Einbaumaße Bogen und Winkel

Winkel 15° „W15“

WG oder mit FKM

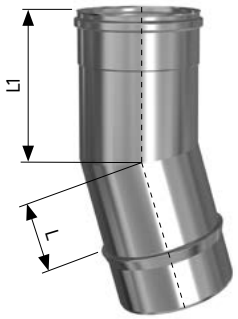

ND	L	L1	Artikel-Nr.	Preise EUR	
80	107	155	C43500015008000	78,40	Preis für Bauteil inklusive Dichtung Art.-Nr. 10 am Ende
113	107	155	C43500015011300	99,40	
120	107	155	C43500015012000	104,50	
130	107	155	C43500015013000	110,40	
150	107	155	C43500015015000	130,60	
180	107	155	C43500015018000	183,60	
200	107	155	C43500015020000	208,90	
250	190	238	C43500015025000	240,30	
300	190	238	C43500015030000	283,00	310,50
350	190	238	C43500015035000	291,70	324,50
400	190	238	C43500015040000	330,20	373,80
500	190	238	C43500015050000	431,10	481,90
600	190	238	C43500015060000	516,60	571,10

Winkel 30° „W30“

WG oder mit FKM

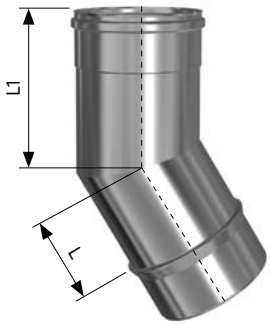

ND	L	L1	Artikel-Nr.	Preise EUR	
80	107	155	C43500030008000	78,40	Preis für Bauteil inklusive Dichtung Art.-Nr. 10 am Ende
113	107	155	C43500030011300	99,40	
120	107	155	C43500030012000	104,50	
130	107	155	C43500030013000	110,40	
150	107	155	C43500030015000	130,60	
180	107	155	C43500030018000	183,60	
200	107	155	C43500030020000	208,90	
250	190	238	C43500030025000	240,30	
300	190	238	C43500030030000	283,00	310,50
350	190	238	C43500030035000	291,70	324,50
400	190	238	C43500030040000	330,20	373,80
500	190	238	C43500030050000	431,10	481,90
600	190	238	C43500030060000	516,60	571,10

Winkel 45° „W45“

WG oder mit FKM

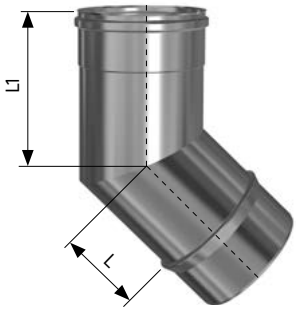

ND	L	L1	Artikel-Nr.	Preise EUR	
80	107	155	C43500045008000	98,00	Preis für Bauteil inklusive Dichtung Art.-Nr. 10 am Ende
113	107	155	C43500045011300	142,90	
120	107	155	C43500045012000	156,10	
130	107	155	C43500045013000	167,60	
150	107	155	C43500045015000	180,00	
180	107	155	C43500045018000	210,50	
200	107	155	C43500045020000	235,10	
250	190	238	C43500045025000	248,90	
300	190	238	C43500045030000	283,00	310,50
350	190	238	C43500045035000	291,70	324,50
400	190	238	C43500045040000	330,20	373,80
500	190	238	C43500045050000	431,10	481,90
600	190	238	C43500045060000	516,60	571,10

Druckfehler, technische und preisliche Änderungen vorbehalten. Unverbindliche Preisempfehlung exkl. MwSt.
Achtung: Für jede Produktgruppe gelten unterschiedliche Rabattsätze

Einbaumaße Bogen und Winkel

Winkel 0°-30° verstellbar „W 0-30"

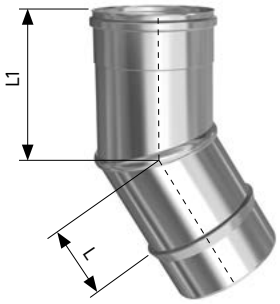

ND	L	L1	Artikel-Nr.	Preise EUR
113	107	155	C43520030011300	79,00
120	107	155	C43520030012000	81,30
130	107	155	C43520030013000	82,80
150	107	155	C43520030015000	90,00
180	107	155	C43520030018000	99,40
200	107	155	C43520030020000	148,10

Winkel 0°-45° verstellbar „W 0-45"

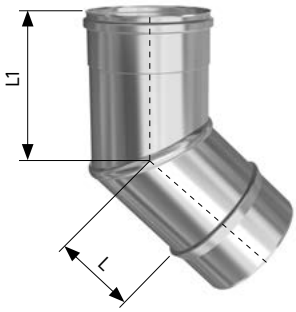

ND	L	L1	Artikel-Nr.	Preise EUR
180	107	155	C43520045018000	111,90
200	107	155	C43520045020000	148,10
250	107	155	C43520045025000	155,50

Kurzer Bogen mit Tür 87° „BT87"

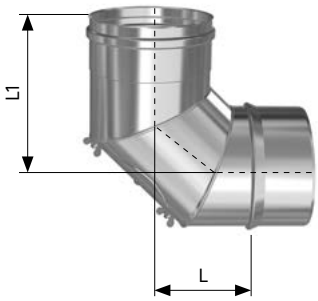

ND	L	L1	Artikel-Nr.	Preise EUR
180	162	215	C43640087018000	112,50
200	200	224	C43640087020000	124,10
250	195	248	C43640087025000	136,50

Druckfehler, technische und preisliche Änderungen vorbehalten. Unverbindliche Preisempfehlung exkl. MwSt.
Achtung: Für jede Produktgruppe gelten unterschiedliche Rabattsätze

Einbaumaße Bogen und Winkel

Bogen verstellbar mit Tür 0°-90° „BT90“

WG

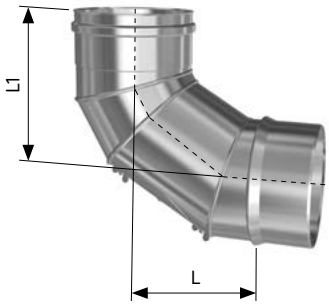

ND	L	L1	Artikel-Nr.	Preise EUR
113	212	232	C43660090011300	77,00
120	212	232	C43660090012000	77,00
130	204	230	C43660090013000	80,60
150	216	236	C43660090015000	92,80
180	222	267	C43660090018000	119,70

Bogen 87° „B87“

WG oder mit FKM

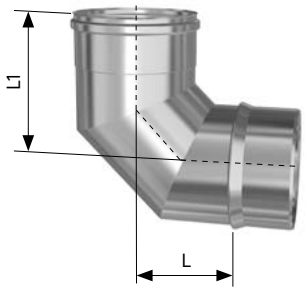

ND	L	L1	Artikel-Nr.	Preise EUR	
80	139	192	C43600087008000	138,60	Preis für Bauteil inklusive Dichtung Art.-Nr. 10 am Ende
113	167	220	C43600087011300	177,80	
120	169	222	C43600087012000	190,20	
130	167	220	C43600087013000	202,50	
150	176	220	C43600087015000	232,90	
180	191	244	C43600087018000	346,10	
200	200	253	C43600087020000	367,30	
250	225	278	C43600087025000	402,80	
300	248	301	C43600087030000	435,30	463,00
350	272	325	C43600087035000	459,30	492,10
400	301	354	C43600087040000	550,20	593,50
500	348	401	C43600087050000	717,60	768,50
600	345	445	C43600087060000	857,80	912,10

Prüfbogen 87° „PB87“

WG oder mit FKM

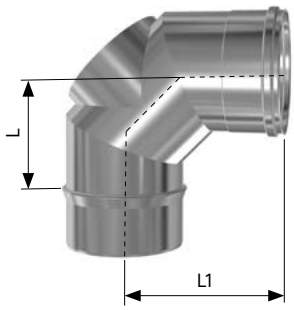

ND	L	L1	Artikel-Nr.	Preise EUR	
80	139	192	C43650087008000	188,60	Preis für Bauteil inklusive Dichtung Art.-Nr. 10 am Ende
113	167	220	C43650087011300	182,20	
120	169	222	C43650087012000	182,70	
130	167	220	C43650087013000	207,70	
150	176	220	C43650087015000	238,00	
180	191	244	C43650087018000	381,80	
200	200	253	C43650087020000	402,80	
250	225	278	C43650087025000	445,60	
300	248	301	C43650087030000	468,90	496,30
350	272	325	C43650087035000	492,70	525,30
400	301	354	C43650087040000	583,50	627,00
500	348	401	C43650087050000	751,70	802,80
600	345	449	C43650087060000	891,10	945,60

Druckfehler, technische und preisliche Änderungen vorbehalten. Unverbindliche Preisempfehlung exkl. MwSt.
Achtung: Für jede Produktgruppe gelten unterschiedliche Rabattsätze

Produktbeschreibung und Preise

Kesselanschluss Brennwert „KB"

WG oder mit FKM

Exzentrischer druckdichter Kesselanschluss zum einstecken in den Abgasstutzen.

Beispiel 78/80:
Kesselseite 78 = Außendurchmesser KB
UNITEC 80 = Systemdurchmesser

Auf Anfrage auch mit außen liegender Dichtung (ab > ø 100 mm) lieferbar, z.B. wenn im Abgasstutzen keine Dichtung vormontiert ist.

Bis ca. 10 mm Durchmesserdifferenz werden die Übergänge immer zentrisch produziert.

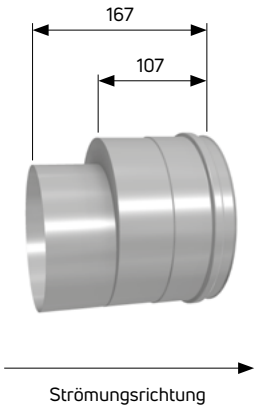

ND	Artikel-Nr.	Preise EUR
68/80	C40710068008000	66,10
78/80	C40710078008000	55,20
78/113	C40710078011300	110,40
98/113	C40710098011300	55,20
108/113	C40710108011300	55,20
118/113	C40710118011300	55,20
128/113	C40710128011300	55,20
108/120	C40710108012000	55,20
118/120	C40710118012000	66,10
128/120	C40710128012000	42,10
108/130	C40710108013000	103,10
128/130	C40710128013000	69,00
148/130	C40710148013000	103,10
128/150	C40710128015000	103,10
148/150	C40710148015000	76,20
158/150	C40710158015000	76,20
178/150	C40710178015000	120,40
148/180	C40710148018000	130,60
158/180	C40710158018000	130,60
178/180	C40710178018000	92,80
198/180	C40710198018000	130,60
178/200	C40710178020000	130,60
198/200	C40710198020000	106,70
223/200	C40710223020000	130,60
248/200	C40710248020000	130,60
198/250	C40710198025000	145,10
223/250	C40710223025000	145,10
248/250	C40710248025000	112,50
298/250	C40710298025000	145,10
248/300	C40710248030000	223,50
298/300	C40710298030000	116,10

Druckfehler, technische und preisliche Änderungen vorbehalten. Unverbindliche Preisempfehlung exkl. MwSt.
Achtung: Für jede Produktgruppe gelten unterschiedliche Rabattsätze

Produktbeschreibung und Preise

Kesselanschluss - eingesteckt „KE“

WG

Bei atmosphärischen (ohne Gebläse) Wärmeerzeugern im Unterdruckbetrieb, einzustecken in den Abgasstutzen.

Beispiel 107/130
Kesselseite 107 = Außendurchmesser KE
UNITEC 130 = Systemdurchmesser

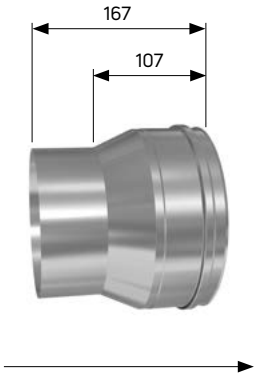

ND	Artikel-Nr.	Preise EUR
87/80	C40730087008000	40,00
87/113	C40730087011300	55,20
97/113	C40730097011300	40,00
107/113	C40730107011300	40,00
97/130	C40730097013000	53,80
107/130	C40730107013000	55,20
127/130	C40730127013000	55,20
127/150	C40730127015000	55,20
147/150	C40730147015000	48,00
157/150	C40730157015000	48,00
147/180	C40730147018000	91,60
157/180	C40730157018000	87,90
177/180	C40730177018000	83,40
177/200	C40730177020000	83,40
197/200	C40730197020000	83,40
222/200	C40730222020000	91,60
197/250	C40730197025000	91,60
222/250	C40730222025000	91,60
247/250	C40730247025000	87,00
297/250	C40730297025000	130,60
247/300	C40730247030000	145,10
297/300	C40730297030000	116,10
347/300	C40730347030000	159,00

Kesselanschluss - aufgesteckt „KA“

WG

Bei Wärmeerzeugern mit Gebläse im Unterdruckbetrieb, aufzustecken auf den Abgasstutzen.

Beispiel 133/150
Kesselseite 133 = Innendurchmesser KA
UNITEC 150 = Systemdurchmesser

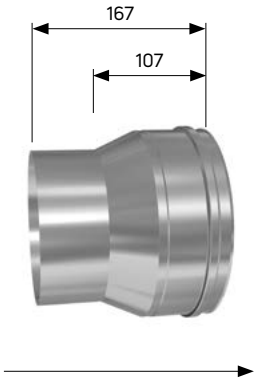

ND	Artikel-Nr.	Preise EUR
83/80	C40720083008000	40,00
83/113	C40720083011300	40,00
103/113	C40720103011300	40,00
133/113	C40720133011300	40,00
83/130	C40720083013000	55,20
103/130	C40720103013000	55,20
133/130	C40720133013000	42,10
133/150	C40720133015000	55,20
153/150	C40720153015000	48,00
163/150	C40720163015000	48,00
183/150	C40720183015000	83,40
153/180	C40720153018000	83,40
163/180	C40720163018000	83,40
183/180	C40720183018000	79,90
203/180	C40720203018000	83,40
183/200	C40720183020000	83,40
203/200	C40720203020000	83,40
228/200	C40720228020000	91,60
253/200	C40720253020000	91,60
203/250	C40720203025000	91,60
228/250	C40720228025000	91,60
253/250	C40720253025000	91,60
253/300	C40720253030000	212,50
303/300	C40720303030000	223,50
353/300	C40720353030000	223,50

Druckfehler, technische und preisliche Änderungen vorbehalten. Unverbindliche Preisempfehlung exkl. MwSt.
Achtung: Für jede Produktgruppe gelten unterschiedliche Rabattsätze

Produktbeschreibung und Preise

Reduzierung „RF“

WG

Bei Verbindungsleitung größer als Feuerungsanschluss.

Die Durchmesserangaben sind immer in Strömungsrichtung anzugeben ND .../D ...

ND = Durchmesser UNITEC Kesselseite
D = Durchmesser UNITEC Schornstein

Bei größeren Durchmessersprüngen können mehrere Reduzierungen verwendet werden.

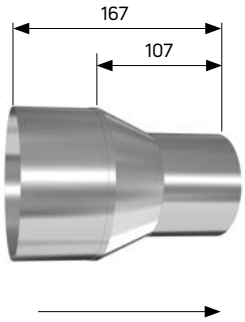

ND	Artikel-Nr.	Preise EUR
113/80	C40750113008000	69,00
120/113	C40750120011300	37,80
130/113	C40750130011300	39,30
130/120	C40750130012000	40,70
150/130	C40750150013000	42,10
180/150	C40750180015000	87,90
200/180	C40750200018000	82,80
250/200	C40750250020000	91,60
300/250	C40750300025000	212,50

Erweiterung „EW“

WG

Bei Verbindungsleitung kleiner als Feuerungsanschluss.

Die Durchmesserangaben sind immer in Strömungsrichtung anzugeben ND .../D ...

ND = Durchmesser UNITEC Kesselseite
D = Durchmesser UNITEC Schornstein

Bei größeren Durchmessersprüngen können mehrere Erweiterungen verwendet werden.

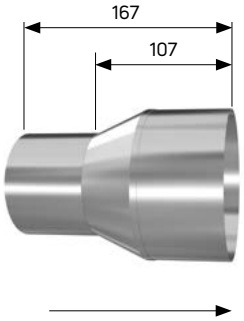

ND	Artikel-Nr.	Preise EUR
80/113	C40740080011300	69,00
80/113 Pellets (DD)	C40740080011310	124,60
113/120	C40740113012000	37,80
113/130	C40740113013000	37,80
120/130	C40740120013000	40,70
130/150	C40740130015000	42,10
150/180	C40740150018000	52,20
180/200	C40740180020000	82,80
200/250	C40740200025000	91,60
250/300	C40740250030000	156,10

Druckfehler, technische und preisliche Änderungen vorbehalten. Unverbindliche Preisempfehlung exkl. MwSt.
Achtung: Für jede Produktgruppe gelten unterschiedliche Rabattsätze

Produktbeschreibung und Preise

Hosenstück FU, Unterdruck „HST“

WG

Auftragsbezogene Fertigung!

Die benötigten Angaben für die Fertigung entnehmen Sie der Maßtabelle und geben diese bei der Bestellung an.

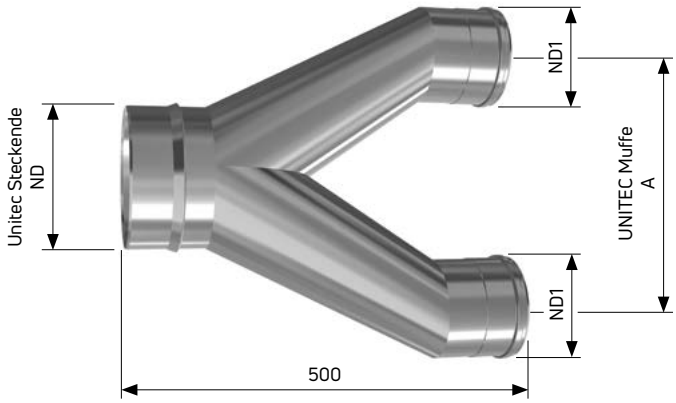

Maßtabelle		
A in mm	Maß bitte angeben	Unterdruck
ND in mm	Maß bitte angeben	Muffe/Steckende
ND1 in mm	Maß bitte angeben	Steckende/Muffe

ND		Artikel-Nr.	Preise EUR
			Preis auf Anfrage
120/113-113		C4370xxxx012000	
130/113-113		C4370xxxx013000	
130/120-120		C4370xxxx013000	
150/113-113		C4370xxxx015000	
150/120-120		C4370xxxx015000	
150/130-130		C4370xxxx015000	
180/113-113		C4370xxxx018000	
180/120-120		C4370xxxx018000	
180/130-130		C4370xxxx018000	
180/150-150		C4370xxxx018000	
200/130-130		C4370xxxx020000	
200/150-150		C4370xxxx020000	
200/180-180		C4370xxxx020000	
250/200-200		C4370xxxx025000	
250/180-180		C4370xxxx025000	

Hosenstück DD, Überdruck „HSTD“

oder mit FKM

Auftragsbezogene Fertigung!

Die benötigten Angaben für die Fertigung entnehmen Sie der Maßtabelle und geben diese bei der Bestellung an.

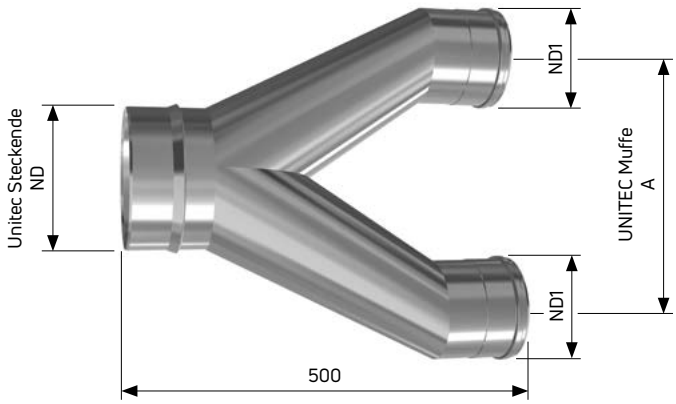

Maßtabelle		
A in mm	Maß bitte angeben	Überdruck
ND in mm	Maß bitte angeben	Muffe/Steckende
ND1 in mm	Maß bitte angeben	Steckende/Muffe

ND		Artikel-Nr.	Preise EUR
			Preis auf Anfrage
120/113-113		C4370xxxx012010	
130/113-113		C4370xxxx013010	
130/120-120		C4370xxxx013010	
150/113-113		C4370xxxx015010	
150/120-120		C4370xxxx015010	
150/130-130		C4370xxxx015010	
180/113-113		C4370xxxx018010	
180/120-120		C4370xxxx018010	
180/130-130		C4370xxxx018010	
180/150-150		C4370xxxx018010	
200/130-130		C4370xxxx021010	
200/150-150		C4370xxxx021010	
200/180-180		C4370xxxx021010	
250/200-200		C4370xxxx025010	
250/180-180		C4370xxxx025010	

Druckfehler, technische und preisliche Änderungen vorbehalten. Unverbindliche Preisempfehlung exkl. MwSt.
Achtung: Für jede Produktgruppe gelten unterschiedliche Rabattsätze

UNITHERM

Produktbeschreibung und Preise

Formteil-Set (FU) „FSU"

WG

Längen- und Befestigungselemente sind entsprechend zu ergänzen.

Inhalt:

1 Kondensatablauf	„K"
1 Prüföffnung, rund, ohne Deckel	„PD"
1 Deckel für Prüföffnung	„T200"
1 Feuerungsanschluss 87°	„F87"
1 Mündungsabschluss	„MA"
4 Spannschellen	„SP"
1 Wandschelle	„WM"
1 Übergangsstück	„AK"
UNITEC auf UNITHERM	

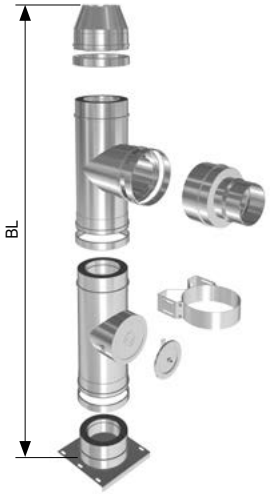

ND	DA	BL	Artikel-Nr.	Preise EUR
113	191	1069	CC0010000011300	1.179,20
130	191	1069	CC0010000013000	1.246,00
150	211	1069	CC0010000015000	1.318,40
180	241	1069	CC0010000018000	1.419,40

BL = Baulänge

Formteil-Set (DD) „FSD"

mit FKM

Längen- und Befestigungselemente sind entsprechend zu ergänzen.

Inhalt:

1 Zwischenkonsole	„ZK"
1 Prüföffnung, rund, ohne Deckel	„PD"
1 Deckel für Prüföffnung	„T200"
1 Mündungsabschluss	„MA"
4 Dichtungen	„FKM"
4 Spannschellen	„SP"
1 Gleitmittel	„GL"
1 Wandschelle	„WM"
1 Bogen 87°	„B87"
1 Übergangsstück	„AK"
UNITEC auf UNITHERM	

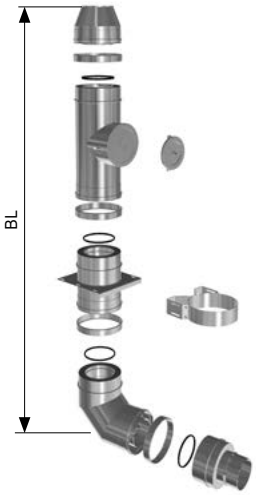

ND	DA	BL	Artikel-Nr.	Preise EUR
80	151	984	CC0010000008010	1.114,60
113	191	1012	CC0010000011310	1.164,60
130	191	1012	CC0010000013010	1.209,10
150	211	1012	CC0010000015010	1.257,60
180	241	1036	CC0010000018010	1.375,00

BL = Baulänge

Formteil-Set (FB) Feste Brennstoffe „FSH"

WG

Längen- und Befestigungselemente sind entsprechend zu ergänzen.

Inhalt:

1 Kondensatablauf	„K"
1 Prüföffnung, rund, ohne Deckel	„PD"
1 Deckel für Prüföffnung	„T200"
1 Feuerungsanschluss 90°	„F90"
1 Mündungsabschluss	„MA"
4 Spannschellen	„SP"
1 Wandschelle	„WM"
1 Wandfutter, verstellbar	„WF"

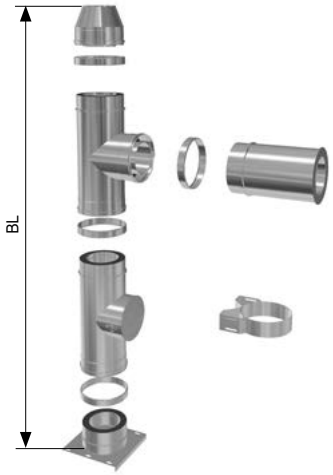

ND	DA	BL	Artikel-Nr.	Preise EUR
130	191	1069	CC0010001013000	1.229,40
150	211	1069	CC0010001015000	1.295,30
180	241	1069	CC0010001018000	1.402,10

BL = Baulänge

Druckfehler, technische und preisliche Änderungen vorbehalten. Unverbindliche Preisempfehlung exkl. MwSt.
Achtung: Für jede Produktgruppe gelten unterschiedliche Rabattsätze

Produktbeschreibung und Preise

Kondensatablauf „K"

WG

Im „FSU" enthalten.

Für die Montagen mit Wandkonsole „WK", Verstellkonsole „VK" oder Bodenstütze „BS"/ „BSL". Schrauben und Muttern gehören zum Lieferumfang.
Ab ø300 zusätzliche Abkantung nach oben.

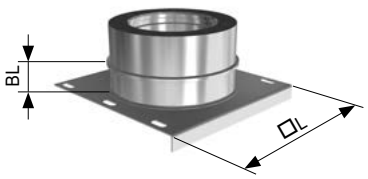

Hinweis:
Der Kondensatschlauch „KS" kann als Verlängerung des Kondensatablaufes verwendet werden.

Baulänge = 750 mm

Art.-Nr.: FC4 445 0750 0020 00
Preis: 21,90 €

ND	DA	BL	□L	Artikel-Nr.	Preise EUR
113	191	37	260	CC4300000011300	138,00
130	191	37	260	CC4300000013000	149,60
150	211	37	280	CC4300000015000	156,10
180	241	37	310	CC4300000018000	172,70
200	261	37	330	CC4300000020000	184,40
250	311	37	380	CC4300000025000	214,20
300	361	37	430	CC4300000030000	264,20
350	411	37	480	CC4300000035000	324,50
400	481	37	550	CC4300000040000	389,80
500	581	37	650	CC4300000050000	713,40
600	681	37	750	CC4300000060000	881,80

Kondensatablauf mit seitlichem Ablauf „BKA"

WG

Bodenstehender Kondensatablauf mit seitlichem Ablauf.

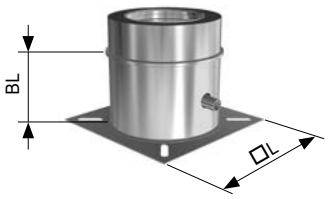

Hinweis:
Der Kondensatschlauch „KS" kann als Verlängerung des Kondensatablaufes verwendet werden.

Baulänge = 750 mm

Art.-Nr.: FC4 445 0750 0020 00
Preis: 21,90 €

ND	DA	BL	□L	Artikel-Nr.	Preise EUR
113	191	130	250	CC4350000011300	143,80
130	191	130	250	CC4350000013000	158,30
150	211	130	300	CC4350000015000	177,10
180	241	130	300	CC4350000018000	198,80
200	261	130	350	CC4350000020000	213,50
250	311	130	350	CC4350000025000	236,70

Zwischenkonsole „ZK"

WG oder mit FKM

Im „FSD" enthalten.

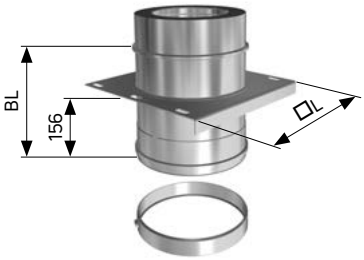

Hinweis:

Druckdichte Bauteile werden ab ø300 mm mit werkseitig eingeklebter Dichtung ausgeliefert. Dafür sind die letzten Ziffern 00 der Art.-Nr. mit 10 zu ersetzen.
Bei ø80 - 250 mm Dichtung immer separat mitbestellen.

ND	DA	BL	□ L	Artikel-Nr.	Preise EUR	
80	151	255	220	CC7140000008000	145,10	Preis für Bauteil inklusive Dichtung Art.-Nr. 10 am Ende
113	191	255	260	CC7140000011300	150,20	
130	191	255	260	CC7140000013000	156,10	
150	211	255	280	CC7140000015000	162,00	
180	241	255	310	CC7140000018000	194,50	
200	261	255	330	CC7140000020000	208,90	
250	311	255	380	CC7140000025000	248,30	
300	361	255	430	CC7140000030000	293,10	320,80
350	411	255	480	CC7140000035000	348,50	380,90
400	481	255	550	CC7140000040000	445,60	489,10
500	581	255	650	CC7140000050000	550,20	600,80
600	681	255	750	CC7140000060000	680,80	734,90

Druckfehler, technische und preisliche Änderungen vorbehalten. Unverbindliche Preisempfehlung exkl. MwSt.
Achtung: Für jede Produktgruppe gelten unterschiedliche Rabattsätze

Produktbeschreibung und Preise

Prüföffnung, rund „PD"

WG oder mit FKM

In den Formteilsets enthalten.

Prüföffnung mit rundem Aussendeckel, ohne Innendeckel, bei ND 80 ist der Innendeckel vormontiert.

Innendeckel mitbestellen:
„T200" oder „T200M"

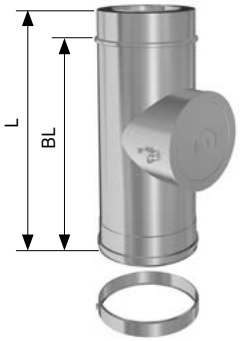

Hinweis:
Druckdichte Bauteile werden ab ø300 mm mit werkseitig eingeklebter Dichtung ausgeliefert. Dafür sind die letzten Ziffern 00 der Art.-Nr. mit 10 zu ersetzen.
Bei ø80 - 250 mm Dichtung immer separat mitbestellen.

ND	DA	BL	L	Artikel-Nr.	Preise EUR	
80	151	267	325	CC3010267008000	374,50	Preis für Bauteil inklusive Dichtung Art.-Nr. 10 am Ende
113	191	433	491	CC3010433011300	344,80	
130	191	433	491	CC3010433013000	346,90	
150	211	433	491	CC3010433015000	362,10	
180	241	433	491	CC3010433018000	394,10	
200	261	433	491	CC3010433020000	454,30	
250	311	433	491	CC3010433025000	516,10	
300	361	433	491	CC3010433030000	640,70	668,40
350	411	433	491	CC3010433035000	615,30	647,90
400	481	433	491	CC3010433040000	737,30	780,90
500	581	433	491	CC3010433050000	831,60	882,30
600	681	433	491	CC3010433060000	929,00	983,30

Prüföffnung „P"

WG oder mit FKM

Grundelement mit rechteckiger Kamintür, ohne Innendeckel.

Innendeckel mitbestellen:
„T200" oder „T200M"

Kamintürgröße: 140 x 200 mm

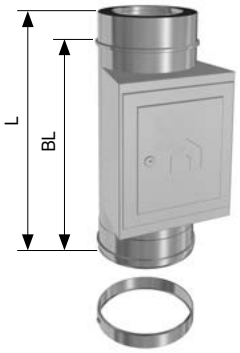

Hinweis:
Druckdichte Bauteile werden ab ø300 mm mit werkseitig eingeklebter Dichtung ausgeliefert. Dafür sind die letzten Ziffern 00 der Art.-Nr. mit 10 zu ersetzen.
Bei ø80 - 250 mm Dichtung immer separat mitbestellen.

ND	DA	BL	L	Artikel-Nr.	Preise EUR	
113	191	433	491	CC3020433011300	420,20	Preis für Bauteil inklusive Dichtung Art.-Nr. 10 am Ende
130	191	433	491	CC3020433013000	455,70	
150	211	433	491	CC3020433015000	493,40	
180	241	433	491	CC3020433018000	521,80	
200	261	433	491	CC3020433020000	547,20	
250	311	433	491	CC3020433025000	615,30	
300	361	433	491	CC3020433030000	640,70	668,40
350	411	433	491	CC3020433035000	721,40	754,00
400	481	433	491	CC3020433040000	821,60	865,00
500	581	433	491	CC3020433050000	956,40	1.007,20
600	681	433	491	CC3020433060000	1.074,00	1.128,40

Prüföffnung für Feste Brennstoffe „PF"

Grundelement mit größerer Kamintür für Festbrennstoffe.

Innendeckel nicht erforderlich.

Kamintürgröße:
ø 250 mm = 250 x 300 mm
ø 300 - 600 mm = 300 x 300 mm

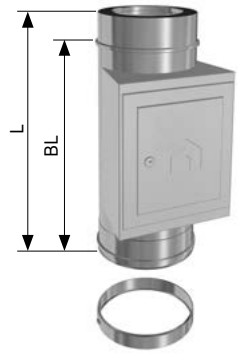

ND	DA	BL	L	Artikel-Nr.	Preise EUR
250	311	600	658	CC3100000025000	635,70
300	361	600	658	CC3100000030000	695,30
350	411	600	658	CC3100000035000	762,00
400	481	600	658	CC3100000040000	821,60
500	581	600	658	CC3100000050000	956,40
600	681	600	658	CC3100000060000	1.074,00

Druckfehler, technische und preisliche Änderungen vorbehalten. Unverbindliche Preisempfehlung exkl. MwSt.
Achtung: Für jede Produktgruppe gelten unterschiedliche Rabattsätze

Produktbeschreibung und Preise

Deckel „T200" / „T200M"

WG oder

Deckel „T200"
In den Grundpaketen enthalten.

Für Prüföffnung und Reinigungsbogen.

Deckel „T200M"
mit Messöffnung

Hinweis:
Bei Festbrennstoffen und Abgastemperaturen höher als 200°C muss die Deckeldichtung entfernt werden.

ND	Artikel-Nr.	Preise EUR
Deckel T200		
113	C46700200011300	30,40
130	C46700200013000	33,50
150-600	C46700200015000	34,10
Deckel T200M		
113	C46720200011300	50,00
130	C46720200013000	52,20
150-600	C46720200015000	53,80

Kondensatführung „KF"

Im Feuerungsanschluss „F87" und „F45" bis ND 250 mm, bzw. „F90" bis ND 200 mm bereits werkseitig eingelegt.

Verhindert das gelangen von Kondensat in die Verbindungsleitung.

Die Kondensatführung wird in die obere Muffe des Feuerungsanschlusses eingelegt. Der Ablauf ist auf der gegenüberliegenden Seite des Anschlussstutzens zu positionieren.

Einlegeteil ohne Baulänge.

ND	Artikel-Nr.	Preise EUR
113	CC4410000011300	39,30
130	CC4410000013000	40,00
150	CC4410000015000	50,00
180	CC4410000018000	60,20
200	CC4410000020000	69,80
250	CC4410000025000	79,90

Übergangsstück UNITEC / UNITHERM „AK"

WG oder mit FKM

Im „FSU" / „FSD" enthalten.

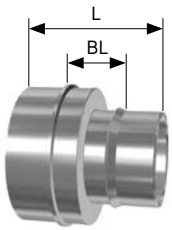

ND	DA	BL	L	Artikel-Nr.	Preise EUR	
						Preis für Bauteil inklusive Dichtung Art.-Nr. 10 am Ende
80	151	79	193	CC0860000008000	66,10	
113	191	79	193	CC0860000011300	69,80	
130	191	79	193	CC0860000013000	71,90	
150	211	79	193	CC0860000015000	75,40	
180	241	79	193	CC0860000018000	90,00	
200	261	79	193	CC0860000020000	98,00	
250	311	79	193	CC0860000025000	103,90	
300	361	79	193	CC0860000030000	138,60	166,30
350	411	79	193	CC0860000035000	200,40	232,90
400	481	79	193	CC0860000040000	232,20	275,80
500	581	79	193	CC0860000050000	281,70	332,40
600	681	79	193	CC0860000060000	307,80	362,10

Druckfehler, technische und preisliche Änderungen vorbehalten. Unverbindliche Preisempfehlung exkl. MwSt.
Achtung: Für jede Produktgruppe gelten unterschiedliche Rabattsätze

UNITHERM

Produktbeschreibung und Preise

Übergangsstück UNITHERM / UNITEC „EA"

WG oder mit FKM

Strömungsrichtung von doppelwandig auf einwandig.

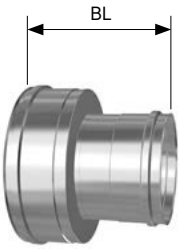

ND	DA	BL	Artikel-Nr.	Preise EUR	
80	151	175	CC0850000008000	127,70	Preis für Bauteil inklusive Dichtung Art.-Nr. 10 am Ende
113	191	175	CC0850000011300	132,80	
130	191	175	CC0850000013000	137,10	
150	211	175	CC0850000015000	140,80	
180	241	175	CC0850000018000	151,00	
200	261	175	CC0850000020000	156,60	
250	311	175	CC0850000025000	162,60	
300	361	175	CC0850000030000	172,70	200,40
350	411	175	CC0850000035000	200,40	232,90
400	481	175	CC0850000040000	232,20	275,80
500	581	175	CC0850000050000	303,50	354,10
600	681	175	CC0850000060000	346,90	401,20

Wandfutter, verstellbar „WF"

WG

Im „FSH" enthalten.

Als Rauchrohranschluss für Kaminöfen mit integriertem Wandfutter für 2 mm dicke Rauchrohre. Eine Kernbohrung sollte min. 10 mm größer als „DA" erstellt werden.

D = ist der Durchmesser des Rauchrohres.

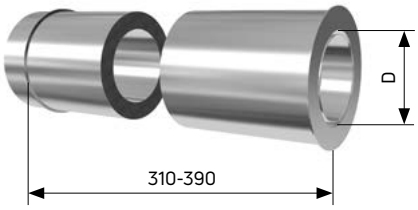

Rauchrohr auf UNITHERM	DA	Artikel-Nr.	Preise EUR
80 auf 113	191	CC8530080011300	185,80
100 auf 113	191	CC8530100011300	185,80
110 auf 113	191	CC8520000011300	173,50
100 auf 130	191	CC8530100013000	185,80
120 auf 130	191	CC8530120013000	185,80
130 auf 130	191	CC8520000013000	173,50
120 auf 150	211	CC8530120015000	185,80
130 auf 150	211	CC8530130015000	185,80
150 auf 150	211	CC8520000015000	193,80
160 auf 150	211	CC8530160015000	193,80
150 auf 180	241	CC8530150018000	230,80
160 auf 180	241	CC8530160018000	230,80
180 auf 180	241	CC8520000018000	211,90
180 auf 200	261	CC8530180020000	235,80
200 auf 200	311	CC8520000020000	230,80

Brandschutzelement „BSE"

F90

Als Durchführung von UNITHERM Rohrelementen durch Wände aus brennbaren Baustoffen. Die Baulänge beträgt 310 mm, kann entsprechend auf die erforderliche Wanddicke gekürzt werden.

„BSE" ist zusammen mit dem UNITHERM System geprüft und zugelassen.

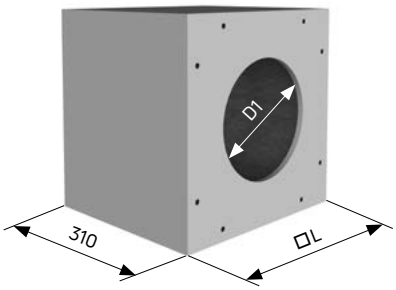

ND	D1	□ L	Artikel-Nr.	Preise EUR
113	211	350 x 350	CC8370000013000	435,30
130	211	350 x 350	CC8370000013000	435,30
150	231	370 x 370	CC8370000015000	466,70
180	261	400 x 400	CC8370000018000	505,70
200	281	420 x 420	CC8370000020000	538,60

Druckfehler, technische und preisliche Änderungen vorbehalten. Unverbindliche Preisempfehlung exkl. MwSt.
Achtung: Für jede Produktgruppe gelten unterschiedliche Rabattsätze

Einbaumaße Feuerungsanschluss

Feuerungsanschluss mit Prüföffnung „FPD"

WG

Feuerungsanschluss 90° mit gegenüberliegender Prüföffnung, um ca. 100 mm nach unten versetzt.

Mit montierter Kondensatführung.

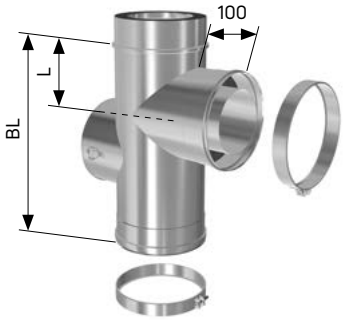

ND	DA	BL	L	Artikel-Nr.	Preise EUR
113	191	433	182	CC2250000011300	492,10
130	191	433	182	CC2250000013000	508,10
150	211	433	182	CC2250000015000	527,00
180	241	433	182	CC2250000018000	625,50
200	261	433	182	CC2250000020000	680,80
250	311	433	182	CC2250000025000	782,40

Feuerungsanschluss 90° „F90"

WG

Einsetzbar bei Festbrennstoffbetrieb, ideale Kombination mit Wandfutter, verstellbar „WF".

Mit montierter Kondensatführung.

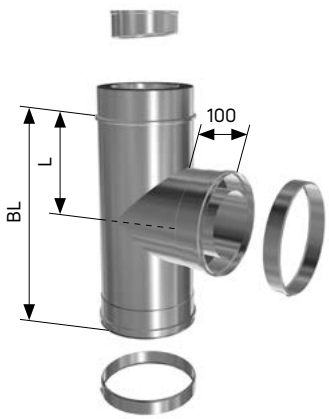

ND	DA	BL	L	Artikel-Nr.	Preise EUR
113	191	433	182	CC2000090011300	336,00
130	191	433	182	CC2000090013000	346,90
150	211	433	182	CC2000090015000	362,10
180	241	433	182	CC2000090018000	394,10
200	261	433	182	CC2000090020000	454,30

Feuerungsanschluss 87° „F87"

WG

Im „FSU" enthalten.

Bis Durchmesser 250 mit montierter Kondensatführung.

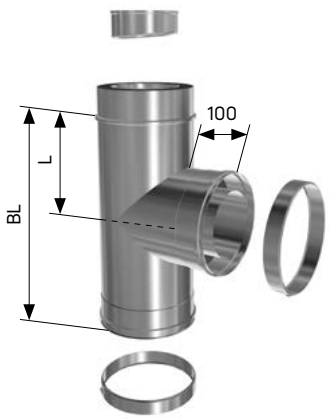

ND	DA	BL	L	Artikel-Nr.	Preise EUR
113	191	433	182	CC2000087011300	336,00
130	191	433	182	CC2000087013000	346,90
150	211	433	182	CC2000087015000	362,10
180	241	433	182	CC2000087018000	394,10
200	261	433	182	CC2000087020000	454,30
250	311	433	182	CC2000087025000	516,10
300	361	683	300	CC2000087030000	704,60
350	411	683	300	CC2000087035000	840,60
400	481	683	300	CC2000087040000	1.129,90
500	581	933	420	CC2000087050000	1.433,10
600	681	933	420	CC2000087060000	1.594,30

Druckfehler, technische und preisliche Änderungen vorbehalten. Unverbindliche Preisempfehlung exkl. MwSt.
Achtung: Für jede Produktgruppe gelten unterschiedliche Rabattsätze

Einbaumaße Feuerungsanschluss

Feuerungsanschluss 45°/ 60° „F45" / „F60"

WG

Bis Durchmesser 250 mit montierter Kondensatführung.

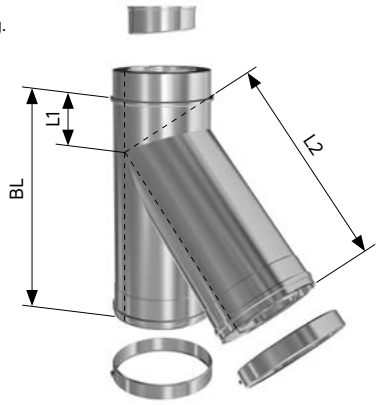

Hinweis:
Ab Durchmesser 500 mm ist nur die Ausführung in 60° lieferbar.

ND	DA	BL	L1	L2	Artikel-Nr.	Preise EUR
113	191	433	92	380	CC2000045011300	444,90
130	191	433	92	380	CC2000045013000	495,00
150	211	599	166	406	CC2000045015000	553,70
180	241	599	148	440	CC2000045018000	581,30
200	261	599	137	460	CC2000045020000	696,60
250	311	683	156	525	CC2000045025000	896,20
300	361	683	131	585	CC2000045030000	1.005,00
350	411	933	232	645	CC2000045035000	1.264,90
400	481	933	196	730	CC2000045040000	1.595,10
500	581	933	270	655	CC2000060050000	2.010,10
600	681	933	243	735	CC2000060060000	2.268,40

Einbaumaße Feuerungsanschluss „F87"

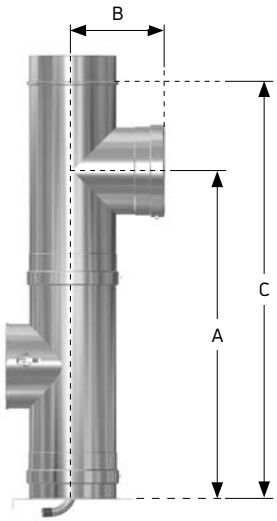

ND	A	B	C
113	713	187	903
130	713	195	903
150	713	205	903
180	713	220	903
200	713	230	903
250	713	255	903
300	853	280	1153
350	853	305	1153
400	853	340	1153
500	983	390	1403
600	983	440	1403

Alle technischen Maße in "mm" (+/- 3mm)

Einbaumaße Feuerungsanschluss „F45" mit „W45"

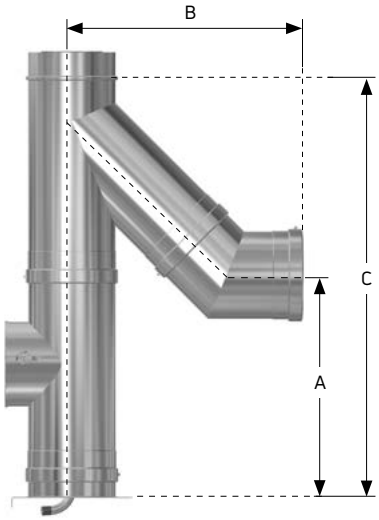

ND	A	B	C
113	472	499	903
130	472	499	903
150	545	518	1069
180	539	542	1069
200	536	556	1069
250	496	744	1153
300	479	786	1153
350	586	828	1403
400	562	888	1403
500	714	969	1403
600	701	1038	1403

Alle technischen Maße in "mm" (+/- 3mm)

Druckfehler, technische und preisliche Änderungen vorbehalten. Unverbindliche Preisempfehlung exkl. MwSt.
Achtung: Für jede Produktgruppe gelten unterschiedliche Rabattsätze

Produktbeschreibung und Preise

Ausgleichslänge „AL"

WG oder mit FKM

Nur für waagerecht verlegte Leitungen.
Besteht aus dem zweiteiligen Innen- und dem Außenrohr. Die Baulänge kann entsprechend gekürzt werden. Dichtung nur für den Längenausgleich inklusive.

Hinweis:
Auch als variable Länge mit den RIR-Bauteilen einsetzbar. In dem Fall ist die mitgelieferte Dämmung zu entfernen.

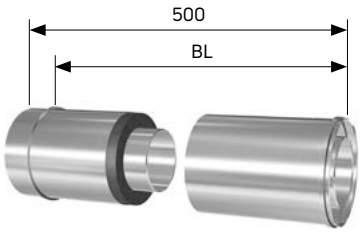

Hinweis:
Druckdichte Bauteile werden ab ø300 mm mit werkseitig eingeklebter Dichtung ausgeliefert. Dafür sind die letzten Ziffern 00 der Art.-Nr. mit 10 zu ersetzen. Bei ø80 - 250 mm Dichtung immer separat mitbestellen.

ND	DA	BL	Artikel-Nr.	Preise EUR	
					Preis für Bauteil inklusive Dichtung Art.-Nr. 10 am Ende
80	151	120 - 410	CC1020400008000	216,90	
113	191	120 - 410	CC1020400011300	216,90	
130	191	120 - 410	CC1020400013000	240,30	
150	211	120 - 410	CC1020400015000	255,50	
180	241	120 - 410	CC1020400018000	272,70	
200	261	120 - 410	CC1020400020000	290,90	
250	311	120 - 410	CC1020400025000	373,00	
300	361	120 - 410	CC1020400030000	385,30	412,90
350	411	120 - 410	CC1020400035000	419,40	452,10
400	481	120 - 410	CC1020400040000	479,00	522,40
500	581	120 - 410	CC1020400050000	622,70	673,50
600	681	120 - 410	CC1020400060000	706,80	761,00

Mess- und Kondensatlänge „PL"

WG oder mit FKM

Verschließbare Messöffnung ø20 mm.

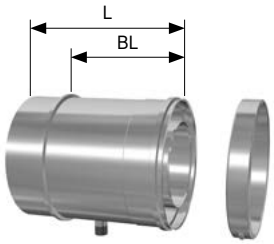

ND	DA	BL	L	Artikel-Nr.	Preise EUR	
						Preis für Bauteil inklusive Dichtung Art.-Nr. 10 am Ende
80	151	185	243	CC2900243008000	176,30	
113	191	185	243	CC2900243011300	190,80	
130	191	185	243	CC2900243013000	214,20	
150	211	185	243	CC2900243015000	230,80	
180	241	185	243	CC2900243018000	254,00	
200	261	185	243	CC2900243020000	261,90	
250	311	185	243	CC2900243025000	319,90	
300	361	185	243	CC290024303000	345,40	373,00
350	411	185	243	CC290024303500	385,30	418,00
400	481	185	243	CC290024304000	415,10	458,60
500	581	185	243	CC290024305000	563,10	613,90
600	681	185	243	CC290024306000	661,70	716,40

Nebenluftzugregler „NZ"

WG

Leistungsgruppe 1 -6

Die Nebenluftvorrichtung muss sich im Aufstellraum des Wärmeerzeugers befinden, bzw. nicht für die Montage im Freien geeignet.

Nur zum senkrechten Einbau geeignet!

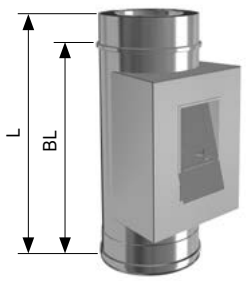

ND	DA	BL	L	Artikel-Nr.	Preise EUR
113	191	433	491	CC3200000011300	603,70
130	191	433	491	CC3200000013000	637,80
150	211	433	491	CC3200000015000	678,50
180	241	433	491	CC3200000018000	707,60
200	261	433	491	CC3200000020000	732,10
250	311	433	491	CC3200000025000	801,80
300	361	433	491	CC3200000030000	819,20
350	411	433	491	CC3200000035000	960,90

Druckfehler, technische und preisliche Änderungen vorbehalten. Unverbindliche Preisempfehlung exkl. MwSt.
Achtung: Für jede Produktgruppe gelten unterschiedliche Rabattsätze

Produktbeschreibung und Preise

Längenelement 1000 mm „1000"

WG oder mit FKM

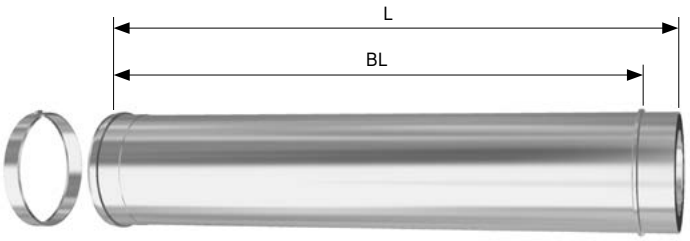

ND	DA	BL	L1	Artikel-Nr.	Preise EUR	
80	151	933	991	CC1001000008000	172,70	Preis für Bauteil inklusive Dichtung Art.-Nr. 10 am Ende
113	191	933	991	CC1001000011300	190,80	
130	191	933	991	CC1001000013000	198,20	
150	211	933	991	CC1001000015000	220,50	
180	241	933	991	CC1001000018000	246,60	
200	261	933	991	CC1001000020000	278,60	
250	311	933	991	CC1001000025000	346,10	
300	361	933	991	CC1001000030000	423,90	451,30
350	411	933	991	CC1001000035000	527,50	560,30
400	481	933	991	CC1001000040000	623,30	666,80
500	581	933	991	CC1001000050000	874,30	925,30
600	681	933	991	CC1001000060000	986,20	1.040,70

Längenelement 500 mm „500"

WG oder mit FKM

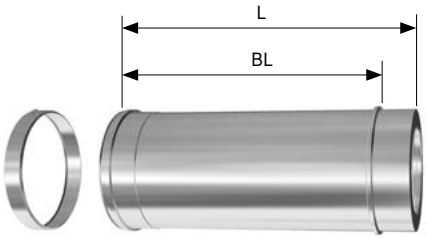

ND	DA	BL	L	Artikel-Nr.	Preise EUR	
80	151	433	491	CC1000500008000	109,50	Preis für Bauteil inklusive Dichtung Art.-Nr. 10 am Ende
113	191	433	491	CC1000500011300	114,70	
130	191	433	491	CC1000500013000	127,00	
150	211	433	491	CC1000500015000	144,40	
180	241	433	491	CC1000500018000	167,60	
200	261	433	491	CC1000500020000	184,40	
250	311	433	491	CC1000500025000	247,50	
300	361	433	491	CC1000500030000	274,90	302,50
350	411	433	491	CC1000500035000	362,10	394,70
400	481	433	491	CC1000500040000	427,40	471,00
500	581	433	491	CC1000500050000	548,00	598,70
600	681	433	491	CC1000500060000	633,40	687,80

Längenelement 333 mm „333"

WG oder mit FKM

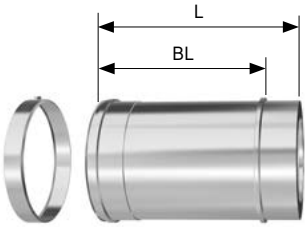

ND	DA	BL	L	Artikel-Nr.	Preise EUR	
80	151	266	324	CC1000333008000	92,80	Preis für Bauteil inklusive Dichtung Art.-Nr. 10 am Ende
113	191	266	324	CC1000333011300	106,70	
130	191	266	324	CC1000333013000	109,50	
150	211	266	324	CC1000333015000	122,50	
180	241	266	324	CC1000333018000	138,00	
200	261	266	324	CC1000333020000	156,10	
250	311	266	324	CC1000333025000	191,50	
300	361	266	324	CC1000333030000	211,20	238,60
350	411	266	324	CC1000333035000	306,30	338,80
400	481	266	324	CC1000333040000	380,90	424,50
500	581	266	324	CC1000333050000	504,50	555,10
600	681	266	324	CC1000333060000	585,00	639,40

Hinweis:
Druckdichte Bauteile werden ab ø300 mm mit werkseitig eingeklebter Dichtung ausgeliefert. Dafür sind die letzten Ziffern 00 der Art.-Nr. mit 10 zu ersetzen.
Bei ø80 - 250 mm Dichtung immer separat mitbestellen.

Druckfehler, technische und preisliche Änderungen vorbehalten. Unverbindliche Preisempfehlung exkl. MwSt.
Achtung: Für jede Produktgruppe gelten unterschiedliche Rabattsätze

Produktbeschreibung und Preise

Mündungsabschluss „MA"

WG oder mit FKM

In den Formteilsets enthalten.

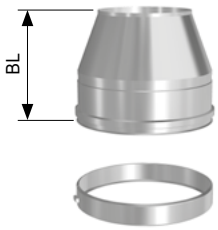

ND	DA	BL	Artikel-Nr.	Preise EUR
80	151	161	CC0500000008000	97,30
113	191	161	CC0500000011300	109,50
130	191	161	CC0500000013000	113,20
150	211	161	CC0500000015000	121,40
180	241	161	CC0500000018000	129,30
200	261	161	CC0500000020000	144,40
250	311	161	CC0500000025000	161,10
300	361	161	CC0500000030000	186,40
350	411	161	CC0500000035000	212,50
400	481	161	CC0500000040000	256,90
500	581	161	CC0500000050000	320,80
600	681	161	CC0500000060000	354,10

Abschlussmündung „AM"

WG oder mit FKM

Auftragsbezogene Fertigung.

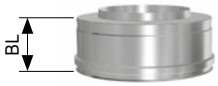

ND	DA	BL	Artikel-Nr.	Preise EUR
80	151	72	CC0600000008000	100,20
113	191	72	CC0600000011300	110,40
130	191	72	CC0600000013000	110,40
150	211	72	CC0600000015000	114,70
180	241	72	CC0600000018000	120,40
200	261	72	CC0600000020000	130,60
250	311	72	CC0600000025000	150,20
300	361	72	CC0600000030000	200,40
350	411	72	CC0600000035000	314,10
400	481	72	CC0600000040000	327,20
500	581	72	CC0600000050000	329,50
600	681	72	CC0600000060000	374,50

Mündungshaube „RH"

WG

Einsteckbar in Abschlussmündung „AM"
oder Mündungsabschluss „MA"

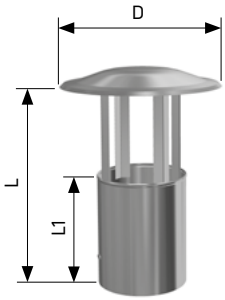

ND	D	L	L1	Artikel-Nr.	Preise EUR
113	230	275	163	C40530000011300	79,00
130	230	275	163	C40530000013000	87,90
150	265	275	163	C40530000015000	92,80
180	265	275	163	C40530000018000	99,40
200	325	275	163	C40530000020000	122,50
250	400	427	247	C40530000025000	142,90
300	400	427	247	C40530000030000	211,90
350	450	427	247	C40530000035000	300,50
400	550	427	247	C40530000040000	378,90
500	600	427	247	C40530000050000	476,10
600	700	427	247	C40530000060000	544,30

Druckfehler, technische und preisliche Änderungen vorbehalten. Unverbindliche Preisempfehlung exkl. MwSt.
Achtung: Für jede Produktgruppe gelten unterschiedliche Rabattsätze

Produktbeschreibung und Preise

Offene Verankerungsplatte „OV"

WG

Für Schornsteinerhöhung in Verbindung mit UNITEC- Einsatzrohren.

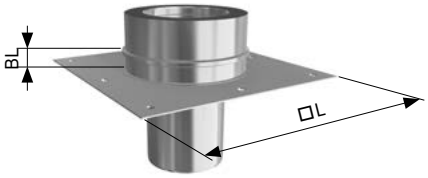

ND	DA	BL	□ L	Artikel-Nr.	Preise EUR
113	191	32	330	CC8060000011300	138,60
130	191	32	330	CC8060000013000	144,40
150	211	32	330	CC8060000015000	156,10
180	241	32	330	CC8060000018000	167,60
200	261	32	400	CC8060000020000	190,80
250	311	32	400	CC8060000025000	243,20
300	361	32	500	CC8060000030000	252,60
350	411	32	600	CC8060000035000	258,40
400	481	32	600	CC8060000040000	355,70
500	581	32	750	CC8060000050000	461,50
600	681	32	1000	CC8060000060000	661,70

Aufsatz 600 mm „AFS"

WG

Schornsteinaufsatz für Schornsteinerhöhung in Verbindung mit UNITEC-Einsatzrohren, bestehend aus:

- UNITHERM OV als Aufsatz 600 mm
- Mündungsabschluss (werkseitig vormontiert)

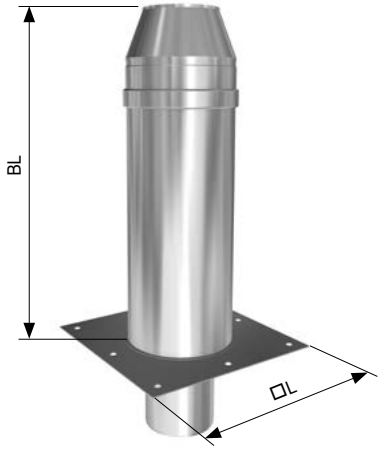

(Abweichende Längen, Stutzenmaße, Durchmesser, etc. sind als Sonderanfertigung auf Anfrage erhältlich.)

ND	DA	BL	□ L	Artikel-Nr.	Preise EUR
113	191	600	330	CC0050500011300	297,70
130	191	600	330	CC0050500013000	306,30
150	211	600	330	CC0050500015000	328,00
180	241	600	330	CC0050500018000	380,30
200	261	600	400	CC0050500020000	408,00
250	311	600	400	CC0050500025000	476,10

Aufsatz 950 mm „AFS"

WG

Schornsteinaufsatz für Schornsteinerhöhung in Verbindung mit UNITEC-Einsatzrohren, bestehend aus:

- UNITHERM OV als Aufsatz 950 mm
- Mündungsabschluss (werkseitig vormontiert)

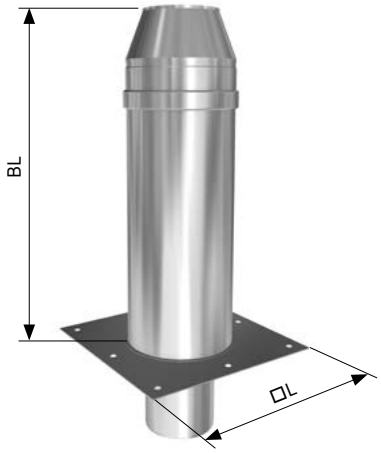

(Abweichende Längen, Stutzenmaße, Durchmesser, etc. sind als Sonderanfertigung auf Anfrage erhältlich.)

ND	DA	BL	□ L	Artikel-Nr.	Preise EUR
113	191	950	330	CC0051000011300	357,00
130	191	950	330	CC0051000013000	365,80
150	211	950	330	CC0051000015000	402,10
180	241	950	330	CC0051000018000	441,20
200	261	950	400	CC0051000020000	512,40
250	311	950	400	CC0051000025000	580,50

Druckfehler, technische und preisliche Änderungen vorbehalten. Unverbindliche Preisempfehlung exkl. MwSt.
Achtung: Für jede Produktgruppe gelten unterschiedliche Rabattsätze

Produktbeschreibung und Preise

Wandkonsole „WK"

Material: Edelstahl 1.4301,
Wandstärke 2 mm

Mit Kondensatablauf oder Zwischenkonsole ist ein Wandabstand von 50 - 130 mm möglich. Für Wanddübel bei hängender Montage 1,5-fache Belastung gegenüber der stehenden Montage einsetzen.

L = Abstand der Bohrungen für die Befestigungsschrauben ø13,5 mm

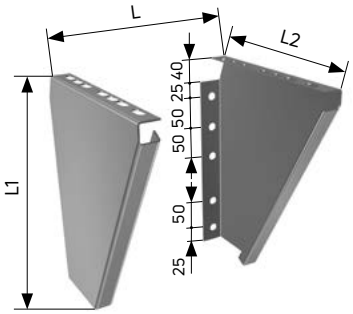

Bei wärmegedämmten Fassaden sollte die Dämmung nicht ausgespart werden, hier sind entsprechende Befestigungs-elemente speziell für WDVS einzusetzen.

ND	L	L1	L2	Artikel-Nr.	Preise EUR
80	187	266	235	CC7110000008000	122,50
113	227	343	275	CC7110000013000	122,50
130	227	343	275	CC7110000013000	122,50
150	247	355	285	CC7110000015000	127,00
180	277	355	325	CC7110000018000	131,30
200	297	461	345	CC7110000020000	164,10
250	347	521	395	CC7110000025000	180,00
300	397	615	445	CC7110000030000	224,20
350	447	723	495	CC7110000035000	253,20
400	517	845	565	CC7110000040000	293,10
500	617	1018	665	CC7110000050000	334,50
600	717	1187	765	CC7110000060000	394,70

Verstellkonsole „VK"

Material: Edelstahl 1.4301

Maß L1 entsprechend dem Wandabstand kürzen.
L = Abstand der Bohrungen für die Befestigungsschrauben ø13,5 mm

Verstellbereich:
øND = VK800 / VK 1000
ø 80 = 50-615 / 50-815 mm
ø 113 = 50-575 / 50-775 mm
ø 130 = 50-575 / 50-775 mm
ø 150 = 50-555 / 50-755 mm
ø 180 = 50-525 / 50-725 mm
ø 200 = 50-505 / 50-705 mm
ø 250 = 50-455 / 50-655 mm
ø 300 = 50-405 / 50-605 mm
ø 350 = 50-555 mm
ø 400 = 50-485 mm
ø 500 = 50-385 mm
ø 600 = 50-285 mm

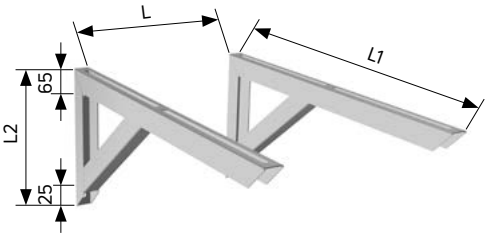

Hinweis:
Bei wärmegedämmten Fassaden sollte die Dämmung nicht ausgespart werden, hier sind entsprechende Befestigungselemente speziell für WDVS einzusetzen.

ND	L	L1	L2	Artikel-Nr.	Preise EUR
80	195	800	350	CC7060800030000	226,50
113	235	800	350	CC7060800030000	226,50
130	235	800	350	CC7060800030000	226,50
150	255	800	350	CC7060800030000	226,50
180	285	800	350	CC7060800030000	226,50
200	305	800	350	CC7060800030000	226,50
250	355	800	350	CC7060800030000	226,50
300	405	800	350	CC7060800030000	226,50
350	455	1000	585	CC7061000060000	343,10
400	525	1000	585	CC7061000060000	343,10
500	625	1000	585	CC7061000060000	343,10
600	750	1000	585	CC7061000060000	343,10

Bodenstütze, verstellbar „BS"

Material: Edelstahl 1.4301, Wandstärke 2 mm

Bohrungen für Befestigungsschrauben:
ø11,5 mm

Höhenverstellbar in 15 mm Schritten.

Verstellbereich:
ø 80-180 = 243-408 mm
ø 200-350 = 323-533 mm
ø 400 mm = 443-713 mm
ø 500 mm = 428-698 mm
ø 600 mm = 498-843 mm

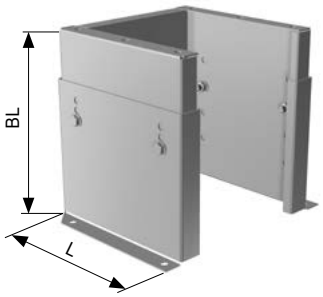

ND	BL	L	Artikel-Nr.	Preise EUR
113	243-408	290	CC7010000013000	293,90
130	243-408	290	CC7010000013000	293,90
150	243-408	310	CC7010000015000	301,10
180	243-408	340	CC7010000018000	313,40
200	323-533	360	CC7010000020000	365,80
250	323-533	410	CC7010000025000	444,90
300	323-533	460	CC7010000030000	464,40
350	323-533	510	CC7010000035000	516,10
400	443-713	580	CC7010000040000	548,00
500	428-698	680	CC7010000050000	647,90
600	498-843	780	CC7010000060000	691,50

Druckfehler, technische und preisliche Änderungen vorbehalten. Unverbindliche Preisempfehlung exkl. MwSt.
Achtung: Für jede Produktgruppe gelten unterschiedliche Rabattsätze

Produktbeschreibung und Preise

Bodenstütze lang, verstellbar „BSL"

Material:
Edelstahl 1.4301, Wandstärke 2 mm

Bohrungen für Befestigungsschrauben:
ø 11,5 mm

Höhenverstellbar in 15 mm Schritten.

Verstellbereich:
ø 80-180 = 543- 708 mm
ø 200-350 = 623- 833 mm
ø 400 mm = 743-1013 mm
ø 500 mm = 728- 998 mm
ø 600 mm = 798-1143 mm

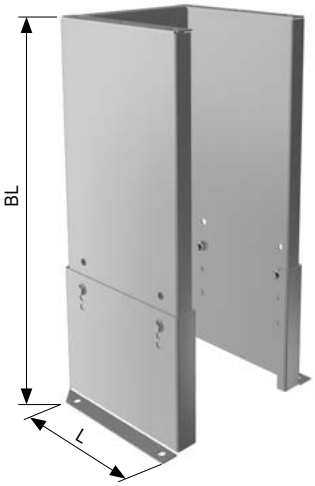

ND	BL	L	Artikel-Nr.	Preise EUR
80	543-708	260	CC7020000008000	391,90
113	543-708	290	CC7020000013000	399,90
130	543-708	290	CC7020000013000	399,90
150	543-708	310	CC7020000015000	409,90
180	543-708	340	CC7020000018000	420,90
200	623-833	360	CC7020000020000	468,10
250	623-833	410	CC7020000025000	511,40
300	623-833	460	CC7020000030000	524,60
350	623-833	510	CC7020000035000	569,00
400	743-1013	580	CC7020000040000	602,40
500	728-998	680	CC7020000050000	691,50
600	798-1143	780	CC7020000060000	736,60

Teleskopstütze „TK"

Zur Abstützung von **waagerecht** verlegten Verbindungsleitungen.

Wandschelle „WM" ist **nicht** im Lieferumfang enthalten.

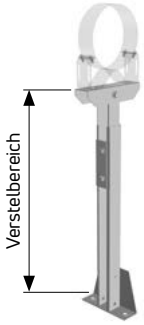

ND	Verstellbereich	Artikel-Nr.	Preise EUR
80	635-1110	CC7131110015000	210,50
113	635-1110	CC7131110015000	210,50
130	635-1110	CC7131110015000	210,50
150	635-1110	CC7131110015000	210,50
180	635-1110	CC7131110020000	232,90
200	635-1110	CC7131110020000	232,90
250	635-1110	CC7131110025000	240,30
300	635-1110	CC7131110030000	265,70
350	635-1110	CC7131110035000	265,70
400	635-1110	CC7131110040000	308,40
500	635-1110	CC7131110050000	308,40
600	635-1110	CC7131110060000	357,80

Teleskopstütze lang „TL"

Zur Abstützung von **waagerecht** verlegten Verbindungsleitungen.

Wandschelle „WM" ist **nicht** im Lieferumfang enthalten.

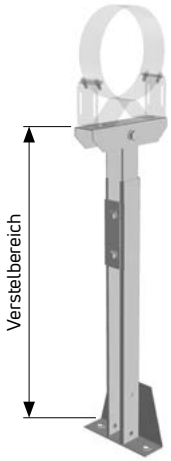

ND	Verstellbereich	Artikel-Nr.	Preise EUR
80	1060-1960	CC7131960015000	221,20
113	1060-1960	CC7131960015000	221,20
130	1060-1960	CC7131960015000	221,20
150	1060-1960	CC7131960015000	221,20
180	1060-1960	CC7131960020000	243,20
200	1060-1960	CC7131960020000	243,20
250	1060-1960	CC7131960025000	263,50
300	1060-1960	CC7131960030000	290,40
350	1060-1960	CC7131960035000	290,40
400	1060-1960	CC7131960040000	338,20
500	1060-1960	CC7131960050000	338,20
600	1060-1960	CC7131960060000	391,10

Druckfehler, technische und preisliche Änderungen vorbehalten. Unverbindliche Preisempfehlung exkl. MwSt.
Achtung: Für jede Produktgruppe gelten unterschiedliche Rabattsätze

Produktbeschreibung und Preise

Wandschelle „WM"

In den Formteilsets je 1 x enthalten.

Für Wandmontage, Wandabstand 50 mm

L = Abstand der Bohrungen für die Befestigungsschrauben ø13,5 mm

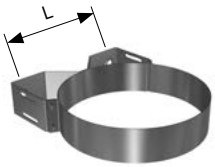

Hinweis:
Bei wärmegedämmten Fassaden sollte die Dämmung nicht ausgespart werden, hier sind entsprechende Befestigungselemente speziell für WDVS einzusetzen.

ND	L	Artikel-Nr.	Preise EUR
80	146	CC8770000008000	76,20
113	160	CC8770000013000	76,20
130	160	CC8770000013000	76,20
150	170	CC8770000015000	77,00
180	200	CC8770000018000	77,70
200	220	CC8770000020000	90,50
250	260	CC8770000025000	92,80
300	300	CC8770000030000	109,50
350	350	CC8770000035000	138,00
400	410	CC8770000040000	164,10
500	490	CC8770000050000	192,30
600	580	CC8770000060000	224,20

Verlängerungsprofil 1 „VP1"

Verstellbereich 50 - 130 mm

Wandschelle WM ist **nicht** im Lieferumfang enthalten.

L = Abstand der Bohrungen für die Befestigungsschrauben ø 13,5 mm

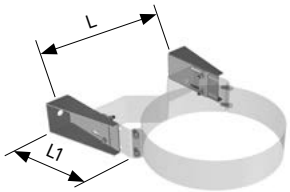

Hinweis:
Bei wärmegedämmten Fassaden sollte die Dämmung nicht ausgespart werden, hier sind entsprechende Befestigungselemente speziell für WDVS einzusetzen.

ND	L	L1	Artikel-Nr.	Preise EUR
80	228	150	CC7080050013000	75,40
113	254	150	CC7080050013000	75,40
130	254	150	CC7080050013000	75,40
150	274	150	CC7080050013000	75,40
180	296	150	CC7080050013000	75,40
200	316	150	CC7080050013000	75,40
250	361	150	CC7080050013000	75,40
300	404	150	CC7080050013000	75,40
350	447	150	CC7080050013000	75,40
400	500	150	CC7080050013000	75,40
500	586	150	CC7080050013000	75,40
600	673	150	CC7080050013000	75,40

Verlängerungsprofil 2 „VP2"

Verstellbereich 130 - 300 mm

Wandschelle „WM" und Verlängerungsprofil 1 „VP1" sind **nicht** im Lieferumfang enthalten.

L = Abstand der Bohrungen für die Befestigungsschrauben ø 13,5 mm

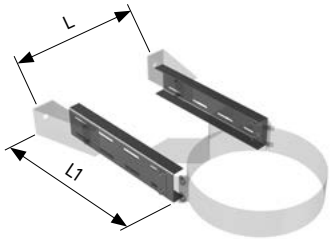

Hinweis:
Bei wärmegedämmten Fassaden sollte die Dämmung nicht ausgespart werden, hier sind entsprechende Befestigungselemente speziell für WDVS einzusetzen.

ND	L	L1	Artikel-Nr.	Preise EUR
80	232	325	CC7080130030000	66,80
113	258	325	CC7080130030000	66,80
130	258	325	CC7080130030000	66,80
150	278	325	CC7080130030000	66,80
180	300	325	CC7080130030000	66,80
200	320	325	CC7080130030000	66,80
250	365	325	CC7080130030000	66,80
300	408	325	CC7080130030000	66,80
350	451	325	CC7080130030000	66,80
400	504	325	CC7080130030000	66,80
500	590	325	CC7080130030000	66,80
600	677	325	CC7080130030000	66,80

Druckfehler, technische und preisliche Änderungen vorbehalten. Unverbindliche Preisempfehlung exkl. MwSt.
Achtung: Für jede Produktgruppe gelten unterschiedliche Rabattsätze

Produktbeschreibung und Preise

Trapezkonsole 400 mm „TP400"

In Kombination mit Wandschelle „WM" ergibt einen **Wandabstand von 450 mm.**

Wandschelle „WM" ist **nicht** im Lieferumfang enthalten.

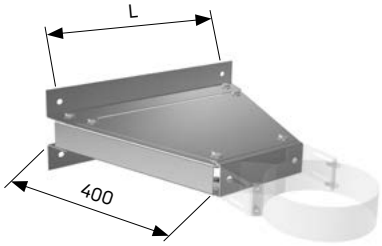

Hinweis:
Bei wärmegedämmten Fassaden sollte die Dämmung nicht ausgespart werden, hier sind entsprechende Befestigungselemente speziell für WDVS einzusetzen.

ND	L	Artikel-Nr.	Preise EUR
80	402	CC7150400008000	243,90
113	433	CC7150400013000	252,60
130	433	CC7150400013000	252,60
150	450	CC7150400015000	252,60
180	492	CC7150400018000	261,20
200	530	CC7150400020000	270,00
250	588	CC7150400025000	296,10
300	588	CC7150400030000	296,10
350	692	CC7150400035000	315,00
400	692	CC7150400040000	315,00
500	778	CC7150400050000	405,00
600	865	CC7150400060000	405,00

Trapezkonsole 600 mm „TP600"

In Kombination mit Wandschelle „WM" ergibt einen **Wandabstand von 650 mm.**

Wandschelle „WM" ist **nicht** im Lieferumfang enthalten.

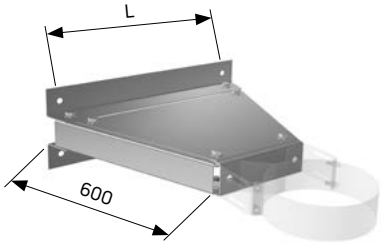

Hinweis:
Bei wärmegedämmten Fassaden sollte die Dämmung nicht ausgespart werden, hier sind entsprechende Befestigungselemente speziell für WDVS einzusetzen.

ND	L	Artikel-Nr.	Preise EUR
80	548	CC7150600008000	296,10
113	579	CC7150600013000	323,70
130	579	CC7150600013000	323,70
150	596	CC7150600015000	323,70
180	638	CC7150600018000	332,40
200	679	CC7150600020000	341,10
250	734	CC7150600025000	368,60
300	734	CC7150600030000	368,60
350	838	CC7150600035000	405,00
400	838	CC7150600040000	405,00
500	924	CC7150600050000	476,10
600	1011	CC7150600060000	476,10

Trapezkonsole 800 mm „TP800"

In Kombination mit Wandschelle „WM" ergibt einen **Wandabstand von 850 mm.**

Wandschelle „WM" ist **nicht** im Lieferumfang enthalten.

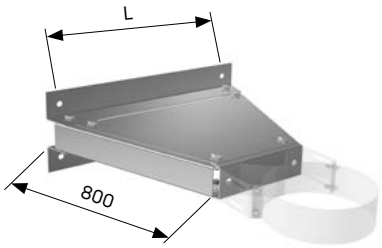

Hinweis:
Bei wärmegedämmten Fassaden sollte die Dämmung nicht ausgespart werden, hier sind entsprechende Befestigungselemente speziell für WDVS einzusetzen.

ND	L	Artikel-Nr.	Preise EUR
80	694	CC7150800008000	386,10
113	725	CC7150800013000	394,70
130	725	CC7150800013000	394,70
150	742	CC7150800015000	394,70
180	784	CC7150800018000	405,00
200	822	CC7150800020000	413,70
250	880	CC7150800025000	458,60
300	880	CC7150800030000	458,60
350	984	CC7150800035000	495,00
400	984	CC7150800040000	495,00
500	1070	CC7150800050000	548,50
600	1157	CC7150800060000	548,50

Druckfehler, technische und preisliche Änderungen vorbehalten. Unverbindliche Preisempfehlung exkl. MwSt.
Achtung: Für jede Produktgruppe gelten unterschiedliche Rabattsätze

Produktbeschreibung und Preise

Dachdurchführung 0°-5° „DD5"

Anwendungsbereich 0° - 5° für Flachdächer.

Material: Komplett aus Edelstahl 1.4301.

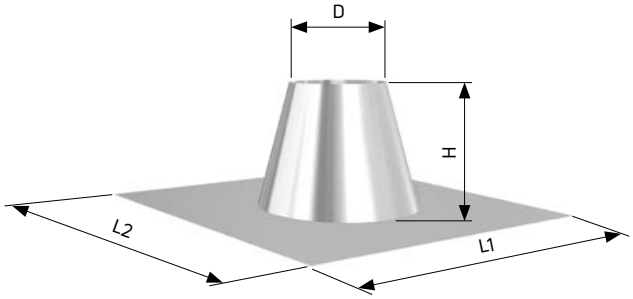

Hinweis:
Nicht als verkupferte Oberfläche erhältlich.
Nur als Vollkupferbauteil, Preis bitte anfragen.

ND	D	H	L1	L2	Artikel-Nr.	Preise EUR
80	173	300	750	750	CC8300005008000	196,10
113	213	300	800	800	CC8300005013000	217,70
130	213	300	800	800	CC8300005013000	217,70
150	233	300	800	800	CC8300005015000	224,90
180	263	300	850	850	CC8300005018000	243,90
200	283	300	850	850	CC8300005020000	254,00
250	333	300	900	900	CC8300005025000	280,20
300	383	300	1000	1000	CC8300005030000	301,90
350	433	300	1000	1000	CC8300005035000	326,70
400	503	300	1000	1000	CC8300005040000	362,70
500	603	300	1150	1150	CC8300005050000	471,70
600	703	300	1250	1250	CC8300005060000	496,30

Dachdurchführung 5°-30° „DD30"

Anwendungsbereich 5° - 30° für geneigte Dächer.

Das Zubehörset für Dachdurchführung „ZDD" entsprechend der Dachfarbe einsetzen.

Material:
Aluminium, weichgeglüht.
Ab DN 400 mm aus
Edelstahl 1.4301.

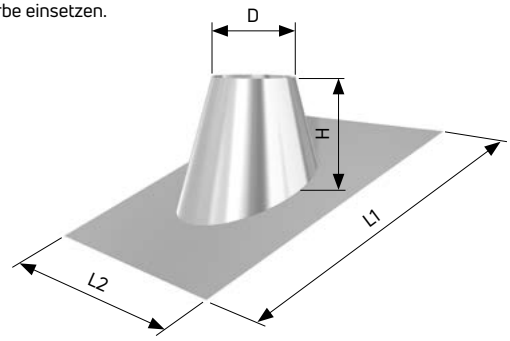

Hinweis:
Nicht als verkupferte Oberfläche erhältlich.
Nur als Vollkupferbauteil, Preis bitte anfragen.

ND	D	H	L1	L2	Artikel-Nr.	Preise EUR
80	173	235	850	750	CC8300030008000	180,00
113	213	248	850	750	CC8300030013000	191,50
130	213	248	850	750	CC8300030013000	191,50
150	233	257	850	750	CC8300030015000	204,70
180	263	271	1000	750	CC8300030018000	211,90
200	283	280	1000	750	CC8300030020000	230,80
250	333	303	1000	750	CC8300030025000	240,90
300	383	326	1200	1000	CC8300030030000	265,70
350	433	349	1200	1000	CC8300030035000	288,90
400	503	381	1200	1000	CC8300030040000	338,20
500	603	427	1500	1250	CC8300030050000	436,90
600	703	473	1500	1250	CC8300030060000	476,10

Dachdurchführung 30°-45° „DD45"

Anwendungsbereich 30° - 45° für geneigte Dächer.

Das Zubehörset für Dachdurchführung „ZDD" entsprechend der Dachfarbe einsetzen.

Material:
Aluminium, weichgeglüht.
Ab DN 400 mm aus
Edelstahl 1.4301.

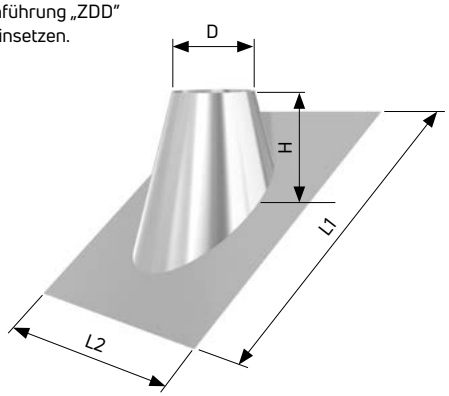

Hinweis:
Nicht als verkupferte Oberfläche erhältlich.
Nur als Vollkupferbauteil, Preis bitte anfragen.

ND	D	H	L1	L2	Artikel-Nr.	Preise EUR
80	173	180	850	750	CC8300045008000	180,00
113	213	272	850	750	CC8300045013000	191,50
130	213	272	850	750	CC8300045013000	191,50
150	233	283	850	750	CC8300045015000	204,70
180	263	299	1000	750	CC8300045018000	211,90
200	283	309	1000	750	CC8300045020000	230,80
250	333	336	1000	750	CC8300045025000	240,90
300	383	363	1200	1000	CC8300045030000	265,70
350	433	390	1200	1000	CC8300045035000	288,90
400	503	427	1200	1000	CC8300045040000	338,20
500	603	481	1750	1500	CC8300045050000	436,90
600	703	534	1750	1500	CC8300045060000	476,10

Druckfehler, technische und preisliche Änderungen vorbehalten. Unverbindliche Preisempfehlung exkl. MwSt.
Achtung: Für jede Produktgruppe gelten unterschiedliche Rabattsätze

Produktbeschreibung und Preise

Abdeckung First „AF"

Bei der Bestellung sind genaue Angaben der Dachneigung erforderlich, **x x °** bitte angeben.

Das Zubehörset für Dachdurchführung „ZDD" **2x** entsprechend der Dachfarbe einsetzen.

Material:
Aluminium, weichgeglüht.
Ab DN 400 mm aus Edelstahl 1.4301.

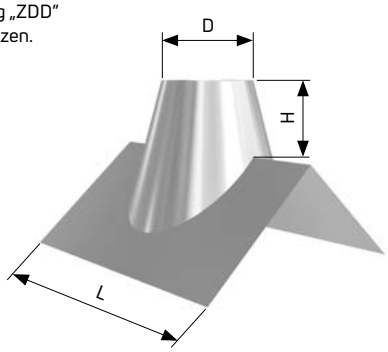

Hinweis:
Nicht als verkupferte Oberfläche erhältlich.
Nur als Vollkupferbauteil, Preis bitte anfragen.

ND	D	H	L	Artikel-Nr.	Preise EUR
80	164	160	600	CC80000 _ _ 008000	312,10
113	204	160	600	CC80000 _ _ 013000	326,70
130	204	160	600	CC80000 _ _ 013000	326,70
150	224	160	600	CC80000 _ _ 015000	335,30
180	254	160	600	CC80000 _ _ 018000	346,90
200	274	160	600	CC80000 _ _ 020000	358,50
250	325	160	750	CC80000 _ _ 025000	513,80
300	375	200	750	CC80000 _ _ 030000	574,60
350	426	200	750	CC80000 _ _ 035000	655,80
400	496	200	750	CC80000 _ _ 040000	709,80
500	597	597	1000	CC80000 _ _ 050000	818,60
600	698	698	1000	CC80000 _ _ 060000	894,00

Zubehörset Dachdurchführung „ZDD"

Anwendungsbereich: „DD30" / „DD45" / „AF"

Bestehend aus:
- Hannoband 20 x 20 mm x 2,0 m selbstklebend,
- RISO-Flex in den Farben: rot / anthrazit / braun, 280 mm breit, Lieferung als Rolle.

Hinweis:
Für die gewünschte Farbe ist der RAL Farbton (entspr. der Dachfarbe) in die Art.-Nr. einzutragen:

R 8004 = Farbe rot (terracotta)
R 8024 = Farbe braun
R 9011 = Farbe anthrazit

ND	RISO	Artikel-Nr.	Preise EUR
80	0,75 m	CC952008002500R_ _ _ _	44,30
113	0,75 m	CC952008002500R_ _ _ _	44,30
130	0,75 m	CC952008002500R_ _ _ _	44,30
150	0,75 m	CC952008002500R_ _ _ _	44,30
180	0,75 m	CC952008002500R_ _ _ _	44,30
200	0,75 m	CC952008002500R_ _ _ _	44,30
250	0,75 m	CC952008002500R_ _ _ _	44,30
300	1,-- m	CC952030004000R_ _ _ _	56,60
350	1,-- m	CC952030004000R_ _ _ _	56,60
400	1,-- m	CC952030004000R_ _ _ _	56,60
500	1,25 m	CC952050006000R_ _ _ _	69,00
600	1,25 m	CC952050006000R_ _ _ _	69,00

Flexible Dachdurchführung „DDF"

Für Dachneigungen bis max. 35°.

Für Trapezblech- Wellblech- oder Profilblech-bedachung. Kartusche und Bohrschraubenset gehören zum Lieferumfang.

Hinweis:
Nicht bei festen Brennstoffen geeignet.
T_{max} 115°C, kurzfristig T_{max} 150°C

ND	□ L	Artikel-Nr.	Preise EUR
80	274 x 274	CC8310000008000	280,20
113	453 x 453	CC8310000020000	341,10
130	453 x 453	CC8310000020000	341,10
150	453 x 453	CC8310000020000	341,10
180	453 x 453	CC8310000020000	341,10
200	453 x 453	CC8310000020000	341,10
250	581 x 581	CC8310000035000	436,90
300	581 x 581	CC8310000035000	436,90
350	581 x 581	CC8310000035000	436,90
400	1415 x 905	CC8310000050000	1.381,60
500	1415 x 905	CC8310000050000	1.381,60

Druckfehler, technische und preisliche Änderungen vorbehalten. Unverbindliche Preisempfehlung exkl. MwSt.
Achtung: Für jede Produktgruppe gelten unterschiedliche Rabattsätze

Produktbeschreibung und Preise

Kragenblech „KR"

Für alle Elemente „DD" erforderlich.

Auch als Mauerblende einsetzbar.

Bei Dachdurchführungen ist die Regenwasserdichtheit zu gewährleisten. Dafür ist zwischen Außenschale UNITHERM und Kragenblech ein handelsübliches Dichtmittel (z.B. Silikon) zu verwenden.

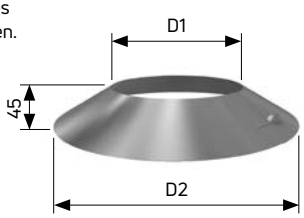

ND	D1	D2	Artikel-Nr.	Preise EUR
80	152	310	CC8030000008000	70,30
113	192	310	CC8030000013000	70,30
130	192	310	CC8030000013000	70,30
150	212	370	CC8030000015000	74,10
180	242	400	CC8030000018000	82,80
200	262	420	CC8030000020000	89,40
250	312	470	CC8030000025000	98,00
300	362	520	CC8030000030000	130,00
350	412	540	CC8030000035000	148,10
400	482	640	CC8030000040000	189,40
500	582	740	CC8030000050000	203,90
600	682	840	CC8030000060000	230,80

Schachtabdeckung „SA"

Für die Montage in Hausschornsteinen.

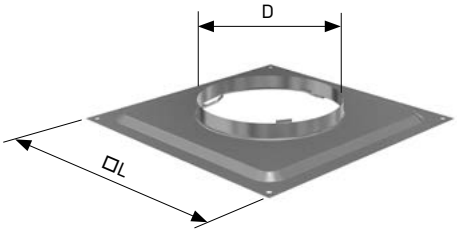

ND	D	□ L	Artikel-Nr.	Preise EUR
80	220	400	CC8070000008000	56,60
113	260	450	CC8070000013000	95,10
130	260	450	CC8070000013000	95,10
150	280	470	CC8070000015000	95,10
180	310	500	CC8070000018000	98,00
200	330	520	CC8070000020000	98,00
250	380	570	CC8070000025000	116,60
300	430	620	CC8070000030000	122,00
350	480	670	CC8070000035000	126,30
400	550	720	CC8070000040000	131,30
500	650	840	CC8070000050000	224,90
600	750	940	CC8070000060000	301,90

Befestigungsset für SAK „BF"

Zur Befestigung der Schachtabdeckung.

Inhalt:
1,3 m x10/15 mm Hannoband, (selbstklebend)
4 Holzschrauben
4 U-Scheiben V2A
4 Dübel S8

Hinweis:
***) Für SAK ab ND 250 auf Anfrage, oder alternativ 2x BF bestellen.**

ND	Artikel-Nr.	Preise EUR
80	C49590080015000	11,60
113	C49590080015000	11,60
130	C49590080015000	11,60
150	C49590080015000	11,60
180	C49590180025000	11,60
200	C49590180025000	11,60
250	*) Auf Anfrage	
300	*) Auf Anfrage	
350	*) Auf Anfrage	
400	*) Auf Anfrage	
500	*) Auf Anfrage	
600	*) Auf Anfrage	

Druckfehler, technische und preisliche Änderungen vorbehalten. Unverbindliche Preisempfehlung exkl. MwSt.
Achtung: Für jede Produktgruppe gelten unterschiedliche Rabattsätze

Produktbeschreibung und Preise

Distanzhalter „HZ"

Für die Montage in Hausschornsteinen.

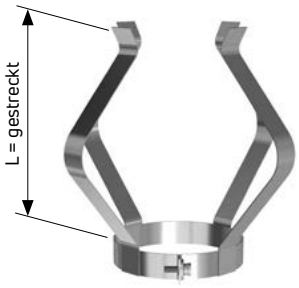

ND	L	Artikel-Nr.	Preise EUR
80	330	CC8900000008000	42,10
113	330	CC8900000013000	42,10
130	330	CC8900000013000	42,10
150	330	CC8900000015000	42,10
180	330	CC8900000018000	42,90
200	330	CC8900000020000	44,30
250	330	CC8900000025000	54,40
300	330	CC8900000030000	58,70
350	330	CC8900000035000	66,10
400	330	CC8900000040000	66,10
500	330	CC8900000050000	85,80
600	330	CC8900000060000	92,20

Sparrenhalter „SH"

Sparrenhalter mit einer Baulänge von 1000 mm.
Die Befestigungsschiene für die Wandschelle ist variabel kürzbar.

Wandschelle „WM" ist **nicht** im Lieferumfang enthalten.

Material: Stahl verzinkt

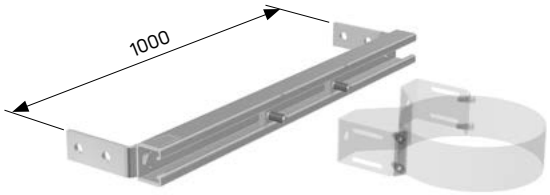

	Artikel-Nr.	Preise EUR
	CC7071000000000	159,70

Druckfehler, technische und preisliche Änderungen vorbehalten. Unverbindliche Preisempfehlung exkl. MwSt.
Achtung: Für jede Produktgruppe gelten unterschiedliche Rabattsätze

Einbaumaße Bogen und Winkel

Winkel 15° „W15"

WG oder mit FKM

Dichtgeschweißt

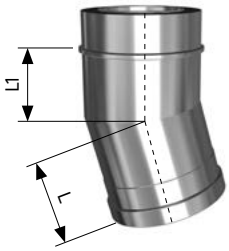

ND	DA	L	L1	Artikel-Nr.	Preise EUR	
						Preis für Bauteil inklusive Dichtung Art.-Nr. 10 am Ende
80	151	160	100	CC3500015008000	187,20	
113	191	160	100	CC3500015011300	190,80	
130	191	160	100	CC3500015013000	210,50	
150	211	160	100	CC3500015015000	226,50	
180	241	160	100	CC3500015018000	246,00	
200	261	160	100	CC3500015020000	267,00	
250	311	243	183	CC3500015025000	344,80	
300	361	243	183	CC3500015030000	418,00	445,60
350	411	243	183	CC3500015035000	432,50	465,10
400	481	243	183	CC3500015040000	509,40	553,10
500	581	243	183	CC3500015050000	613,90	664,80
600	681	243	183	CC3500015060000	746,80	801,10

Winkel 30° „W30"

WG oder mit FKM

Dichtgeschweißt

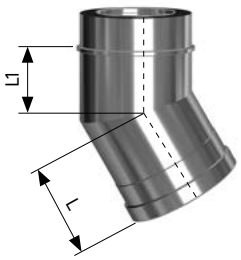

ND	DA	L	L1	Artikel-Nr.	Preise EUR	
						Preis für Bauteil inklusive Dichtung Art.-Nr. 10 am Ende
80	151	160	100	CC3500030008000	187,20	
113	191	160	100	CC3500030011300	190,80	
130	191	160	100	CC3500030013000	210,50	
150	211	160	100	CC3500030015000	226,50	
180	241	160	100	CC3500030018000	246,00	
200	261	160	100	CC3500030020000	267,00	
250	311	243	183	CC3500030025000	344,80	
300	361	243	183	CC3500030030000	418,00	445,60
350	411	243	183	CC3500030035000	432,50	465,10
400	481	243	183	CC3500030040000	509,40	553,10
500	581	243	183	CC3500030050000	613,90	664,80
600	681	243	183	CC3500030060000	746,80	801,10

Winkel 45° „W45"

WG oder mit FKM

Dichtgeschweißt

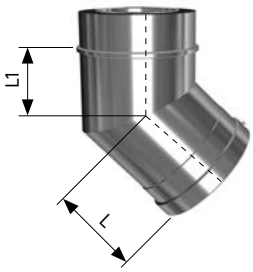

ND	DA	L	L1	Artikel-Nr.	Preise EUR	
						Preis für Bauteil inklusive Dichtung Art.-Nr. 10 am Ende
80	151	160	100	CC3500045008000	159,70	
113	191	160	100	CC3500045011300	174,80	
130	191	160	100	CC3500045013000	178,50	
150	211	160	100	CC3500045015000	186,40	
180	241	160	100	CC3500045018000	196,10	
200	261	160	100	CC3500045020000	218,40	
250	311	243	183	CC3500045025000	330,20	
300	361	243	183	CC3500045030000	318,70	346,10
350	411	243	183	CC3500045035000	407,00	439,80
400	481	243	183	CC3500045040000	471,70	515,20
500	581	243	183	CC3500045050000	570,40	621,20
600	681	243	183	CC3500045060000	636,40	690,90

Druckfehler, technische und preisliche Änderungen vorbehalten. Unverbindliche Preisempfehlung exkl. MwSt.
Achtung: Für jede Produktgruppe gelten unterschiedliche Rabattsätze

Einbaumaße Bogen und Winkel

Bogen 87° „B87"

WG oder mit FKM

Dichtgeschweißt

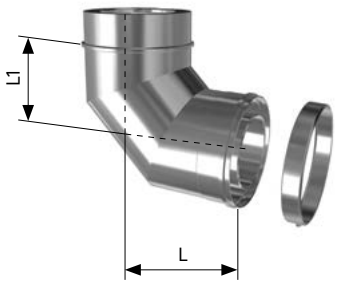

ND	DA	L	L1	Artikel-Nr.	Preise EUR	
						Preis für Bauteil inklusive Dichtung Art.-Nr. 10 am Ende
80	151	194	139	CC3600087008000	323,70	
113	191	222	167	CC3600087011300	348,50	
130	191	222	167	CC3600087013000	375,10	
150	211	231	176	CC3600087015000	386,80	
180	241	246	191	CC3600087018000	408,00	
200	261	255	200	CC3600087020000	456,40	
250	311	280	225	CC3600087025000	511,40	
300	361	303	248	CC3600087030000	561,60	589,20
350	411	327	272	CC3600087035000	673,50	706,00
400	481	356	301	CC3600087040000	808,60	852,00
500	581	403	348	CC3600087050000	937,00	987,50
600	681	450	395	CC3600087060000	1.062,30	1.116,90

Reinigungsbogen 87° „RBD87"

WG oder mit FKM

Reinigungsbogen 87° ohne Innendeckel,
*) ND 80 komplett mit Deckel „T200".

Dichtgeschweißt

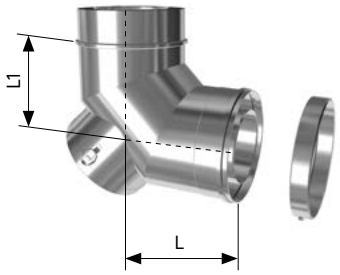

Hinweis:
Deckel mitbestellen:
„T200" oder „T200M"
(Seite 874)

ND	DA	L	L1	Artikel-Nr.	Preise EUR	
						Preis für Bauteil inklusive Dichtung Art.-Nr. 10 am Ende
80	151	194	139	CC3650087008000	524,60	
113	191	222	167	CC3650087011300	479,00	
130	191	222	167	CC3650087013000	588,50	
150	211	231	176	CC3650087015000	629,70	
180	241	246	191	CC3650087018000	684,50	
200	261	255	200	CC3650087020000	732,90	
250	311	280	225	CC3650087025000	822,90	
300	361	303	248	CC3650087030000	920,90	948,40
350	411	327	272	CC3650087035000	1.322,20	1.354,90
400	481	356	301	CC3650087040000	1.506,50	1.550,00
500	581	403	348	CC3650087050000	2.127,70	2.178,60
600	681	450	395	CC3650087060000	2.246,90	2.301,20

Einbaumaße Bogen „B87" mit Zwischenkonsole „ZK"

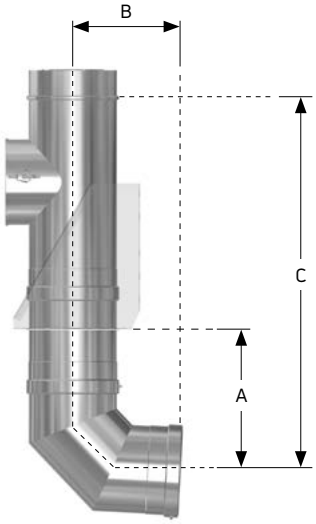

ND	A	B	C
80	288	194	821
113	316	222	849
130	316	222	849
150	325	231	858
180	340	246	873
200	349	255	882
250	374	280	907
300	397	303	930
350	421	327	954
400	450	356	983
500	497	403	1030
600	545	450	1078

Alle technischen Maße in "mm" (+/- 3mm)

Druckfehler, technische und preisliche Änderungen vorbehalten. Unverbindliche Preisempfehlung exkl. MwSt.
Achtung: Für jede Produktgruppe gelten unterschiedliche Rabattsätze

Produktbeschreibung und Preise

Dichtung 120° C „DU"

Für druckdichte Abgasanlagen sind Dichtungen grundsätzlich separat zu bestellen.
Ab ø300 mm werden FKM Dichtungen werkseitig eingeklebt, falls das Bauteil druckdicht bestellt wurde (siehe Art.-Nr. für Bauteil inkl. Dichtung).

Falls höhere Abgastemperaturen bis 200° C auftreten, sind diese "DU" Dichtungen mit "FKM" Dichtungen zu ersetzen.

ND	Artikel-Nr.	Preise EUR
80	C45800000008000	5,90
113	C45800000011300	6,40
130	C45800000013000	6,40
150	C45800000015000	7,30
180	C45800000018000	9,40
200	C45800000020000	10,20
250	C45800000025000	10,90

Dichtung 160° C „FKM"

Für druckdichte Abgasanlagen sind Dichtungen grundsätzlich separat zu bestellen.
Ab ø300 mm werden FKM Dichtungen werkseitig eingeklebt, falls das Bauteil druckdicht bestellt wurde (siehe Art.-Nr. für Bauteil inkl. Dichtung).

FKM Dichtungen sind besonders korrosionsbeständig und empfohlen für öl-und schwefelhaltige Brennstoffe.

ND	Artikel-Nr.	Preise EUR
80	C45810000008000	13,20
113	C45810000011300	13,20
130	C45810000013000	13,20
150	C45810000015000	13,20
180	C45810000018000	13,80
200	C45810000020000	15,20
250	C45810000025000	18,10

Gleitmittel „GL"

Im „GPD"/ „BSD" enthalten.
Muss bei innenliegender Dichtung verwendet werden.

	Artikel-Nr.	Preise EUR
	C49500000000000	10,20

Druckfehler, technische und preisliche Änderungen vorbehalten. Unverbindliche Preisempfehlung exkl. MwSt.
Achtung: Für jede Produktgruppe gelten unterschiedliche Rabattsätze

Produktbeschreibung und Preise

Deckenblende 0°-50° „DB"

Material: Edelstahl 1.4301

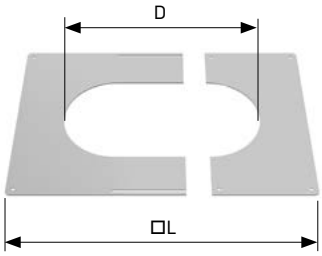

ND	D	□ L	Artikel-Nr.	Preise EUR
80	160	360	CC8050050008000	37,80
113	200	400	CC8050050013000	41,30
130	200	400	CC8050050013000	41,30
150	220	420	CC8050050015000	42,90
180	250	450	CC8050050018000	46,40
200	270	470	CC8050050020000	48,70
250	320	520	CC8050050025000	50,90
300	370	570	CC8050050030000	60,20
350	420	620	CC8050050035000	64,40
400	490	690	CC8050050040000	82,80
500	590	790	CC8050050050000	99,40
600	690	890	CC8050050060000	111,90

Deckenblende 0°-50° mit Hinterlüftung „DBL"

Material: Edelstahl 1.4301

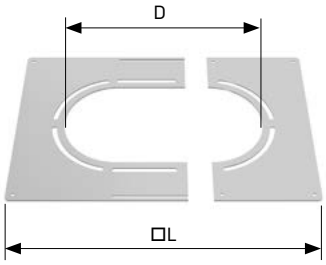

ND	D	□ L	Artikel-Nr.	Preise EUR
80	160	440	CC8150050008000	49,30
113	200	480	CC8150050013000	53,80
130	200	480	CC8150050013000	53,80
150	220	500	CC8150050015000	55,20
180	250	530	CC8150050018000	59,60
200	270	550	CC8150050020000	62,40
250	320	600	CC8150050025000	63,90
300	370	650	CC8150050030000	74,10
350	420	700	CC8150050035000	79,90
400	490	770	CC8150050040000	98,70
500	590	870	CC8150050050000	117,70
600	690	970	CC8150050060000	130,60

Mauerblende 45° „MB45"

Auftragsbezogene Fertigung!

Material: Edelstahl 1.4301

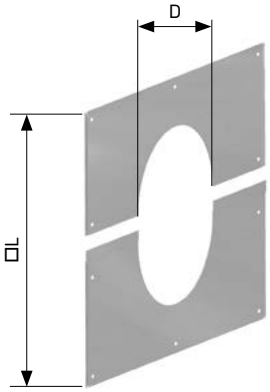

ND	D	□ L	Artikel-Nr.	Preise EUR
80	160	500	CC8040045008000	90,00
113	200	570	CC8040045013000	96,40
130	200	570	CC8040045013000	96,40
150	220	620	CC8040045015000	100,90
180	250	640	CC8040045018000	103,90
200	270	680	CC8040045020000	140,10
250	320	740	CC8040045025000	153,90
300	370	840	CC8040045030000	195,10
350	420	880	CC8040045035000	219,90
400	490	1000	CC8040045040000	239,60
500	590	1140	CC8040060050000	267,80
600	690	1280	CC8040060060000	300,50

Druckfehler, technische und preisliche Änderungen vorbehalten. Unverbindliche Preisempfehlung exkl. MwSt.
Achtung: Für jede Produktgruppe gelten unterschiedliche Rabattsätze

Produktbeschreibung und Preise

Mauerblende 87° „MB87“

Auftragsbezogene Fertigung!

Material: Edelstahl 1.4301

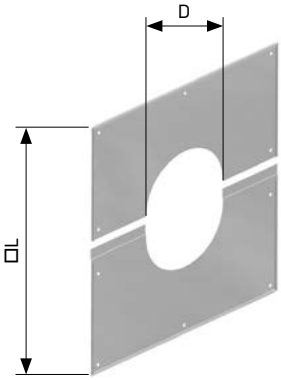

ND	D	□ L	Artikel-Nr.	Preis/EU R
80	160	440	CC8040087008000	81,30
113	200	480	CC8040087013000	85,80
130	200	480	CC8040087013000	85,80
150	220	500	CC8040087015000	86,30
180	250	530	CC8040087018000	89,40
200	270	550	CC8040087020000	123,50
250	320	600	CC8040087025000	132,80
300	370	650	CC8040087030000	172,00
350	420	700	CC8040087035000	200,40
400	490	770	CC8040087040000	215,60
500	590	870	CC8040087050000	248,90
600	690	970	CC8040087060000	272,70

Abspannschelle „AS“

Stahlseile, Kauschen und Seilspanner sind nicht im Lieferumfang, bitte bauseitig bereitstellen.

ND	Artikel-Nr.	Preise EUR
80	CC8740000008000	53,80
113	CC8740000013000	59,60
130	CC8740000013000	59,60
150	CC8740000015000	71,20
180	CC8740000018000	82,80
200	CC8740000020000	87,00
250	CC8740000025000	98,70
300	CC8740000030000	103,10
350	CC8740000035000	108,20
400	CC8740000040000	113,20
500	CC8740000050000	130,00
600	CC8740000060000	139,30

Statikschelle „SK“

Für freie Kragenden zwischen 2 und 3 m ist vor und nach der letzten Wandschelle die „normale“ Spannschelle durch die Statikschelle zu ersetzen.

Richtungsgebundene Montage !

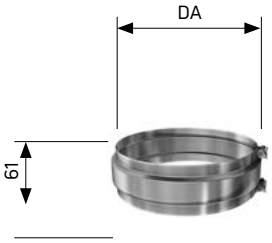

ND	DA	Artikel-Nr.	Preise EUR
80	162	CC8710000008000	93,60
113	202	CC8710000013000	98,00
130	202	CC8710000013000	98,00
150	222	CC8710000015000	98,00
180	252	CC8710000018000	105,90
200	272	CC8710000020000	105,90
250	322	CC8710000025000	132,80
300	372	CC8710000030000	132,80
350	472	CC8710000035000	159,00
400	492	CC8710000040000	168,40
500	592	CC8710000050000	218,40
600	692	CC8710000060000	221,20

Druckfehler, technische und preisliche Änderungen vorbehalten. Unverbindliche Preisempfehlung exkl. MwSt.
Achtung: Für jede Produktgruppe gelten unterschiedliche Rabattsätze

Produktbeschreibung und Preise

Erweiterung / Reduzierung „EW" / „RF"

WG

Auftragsbezogene Fertigung.

Achtung!
Das Steckende ist grundsätzlich der Feuerungsanschluss.

---→ Strömungsrichtung

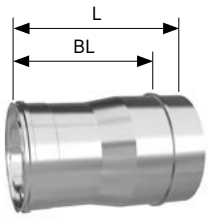

Erweiterung „EW"
Art.-Nr. FCC 074 ...

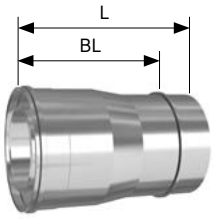

Reduzierung „RF"
Art.-Nr. FCC 075 ...

ND	DA	BL	L	Artikel-Nr.	Preise EUR
					Preis auf Anfrage
80	151	266	324	CC074 xxxx xxxx 00	
113	191	266	324	CC074 xxxx xxxx 00	
130	191	266	324	CC074 xxxx xxxx 00	
150	211	266	324	CC074 xxxx xxxx 00	
180	241	266	324	CC074 xxxx xxxx 00	
200	261	266	324	CC074 xxxx xxxx 00	
250	311	266	324	CC074 xxxx xxxx 00	
300	361	266	324	CC074 xxxx xxxx 00	
350	411	266	324	CC074 xxxx xxxx 00	
400	481	266	324	CC074 xxxx xxxx 00	
500	581	266	324	CC074 xxxx xxxx 00	
600	681	266	324	CC074 xxxx xxxx 00	

Deckendurchführung „DF"

Zweiteilig mit Dichtungsband zur Verkleidung von Deckendurchbrüchen.

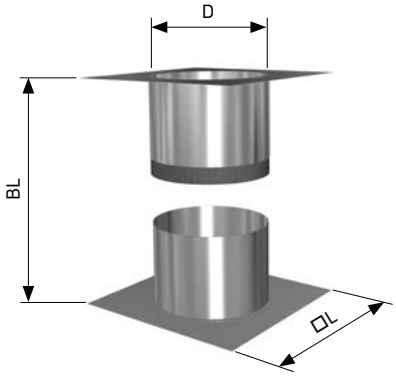

ND	BL	D	□ L	Artikel-Nr.	Preise EUR
80	150-280	175	270	CC8350000008000	156,10
113	150-280	215	330	CC8350000013000	160,30
130	150-280	215	330	CC8350000013000	160,30
150	150-280	235	330	CC8350000015000	170,60
180	150-280	265	380	CC8350000018000	193,80
200	150-280	285	400	CC8350000020000	227,80
250	150-280	335	450	CC8350000025000	265,70
300	150-280	385	500	CC8350000030000	316,50
350	150-280	435	550	CC8350000035000	320,80
400	150-280	505	625	CC8350000040000	370,10
500	150-280	605	725	CC8350000050000	442,80
600	150-280	705	825	CC8350000060000	535,50

Wanddurchführung „DW"

Für die Durchführung von UNITHERM Rohrelementen durch Wanddurchbrüche.

zweiteilig

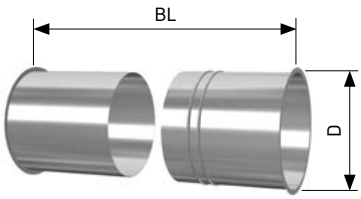

ND	BL	D	Artikel-Nr.	Preise EUR
80	235-450	180	CC8360000008000	75,40
113	235-450	220	CC8360000013000	80,60
130	235-450	220	CC8360000013000	80,60
150	235-450	240	CC8360000015000	83,40
180	235-450	270	CC8360000018000	87,90
200	235-450	290	CC8360000020000	91,60
250	235-450	340	CC8360000025000	135,00
300	235-450	390	CC8360000030000	170,60
350	235-450	440	CC8360000035000	172,70
400	235-450	510	CC8360000040000	214,70
500	235-450	610	CC8360000050000	294,70
600	235-450	710	CC8360000060000	339,70

Druckfehler, technische und preisliche Änderungen vorbehalten. Unverbindliche Preisempfehlung exkl. MwSt.
Achtung: Für jede Produktgruppe gelten unterschiedliche Rabattsätze

Produktbeschreibung und Preise

Kondensatablauf, beheizt „KBZ“

mit FKM

Anschlussbauteil für Brötje Brennwertgeräte bei Mehrfachbelegung!

Kondensatablauf beheizt “KBZ”
Inkl. selbstregulierendes Heizband mit 1,5 m Anschlussleitung und Kasten.
(Weitere Durchmesser auf Anfrage)

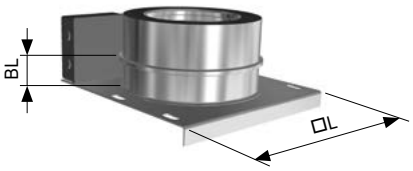

Hinweis:
Der bauseitige Elektroanschluss ist vom autorisierten Fachhandwerk auszuführen.
(Absicherung 2 A/C)

ND	DA	BL	□L	Artikel-Nr.	Preise EUR
113	191	37	260	CC4320000011300	431,90

Feuerungsanschluss Brötje „MPP“

mit FKM

Anschlussbauteil für Brötje Brennwertgeräte bei Mehrfachbelegung!

Feuerungsanschluss „MPP“
Für die Brötje Mehrfachbelegung kommt der spezielle Feuerungsanschluss mit Zuluftöffnungen passend für die Brötje Brennwertgeräte mit Abgasanschluss ø80/125 mm zur Anwendung.

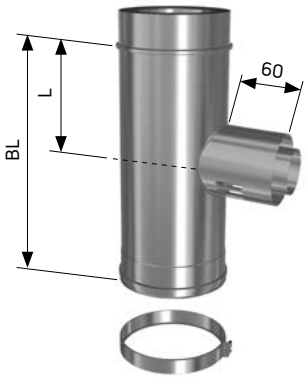

ND	DA	BL	L	Artikel-Nr.	Preise EUR
113	191	433	182	CC2010080011300	289,60

Konzentrisches Längenelement „LPP“

mit FKM

NEU im Programm !

Anschlussbauteil für Brötje Brennwertgeräte bei Mehrfachbelegung!

Konzentrisches Längenelement „LPP“
für die Verlängerung des MPP als Anschluss an die Verbindungsleitung ø80/125 mm.

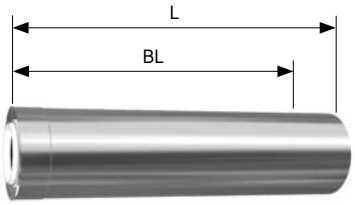

ND	DA	BL	L	Artikel-Nr.	Preise EUR
80	125	450	500	CC1150500008000	58,10

Druckfehler, technische und preisliche Änderungen vorbehalten. Unverbindliche Preisempfehlung exkl. MwSt.
Achtung: Für jede Produktgruppe gelten unterschiedliche Rabattsätze

Produktbeschreibung und Preise

RIR - Adapter „AKT"

mit FKM

Rohr in Rohr - System

Für die Verbrennungsluftzuführung von LAS Wärmeerzeugern bei raumluftunabhängiger Betriebsweise für Öl und Gas.

Übergang von „T-RIR" T-Stück und „RIR"Winkel an konzentrische Verbindungsleitung. (exzentrisch)

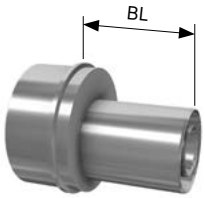

Hinweis:
Der bauseitige Elektroanschluss ist vom autorisierten Fachhandwerk auszuführen. (Absicherung 2 A/C)

ND	BL	Artikel-Nr.	Preise EUR
60/100 - 80/151	127	CC0900610081500	95,10
80/125 - 80/151	127	CC0900812081500	60,20
110/150 - 113/191	142	CC0901115111900	115,40
110/160 - 113/191	142	CC0901116111900	138,60
110/150 - 130/191	142	CC0901115131900	122,50
110/160 - 130/191	142	CC0901116131900	149,60

RIR - Winkel 87° „RIR"

mit FKM

Rohr in Rohr - System

Für die Verbrennungsluftzuführung von LAS Wärmeerzeugern bei raumluftunabhängiger Betriebsweise für Öl und Gas.

Zur Umlenkung von der waagerechten in die senkrechte Abgasanlage, mit integrierter Revisionsöffnung.

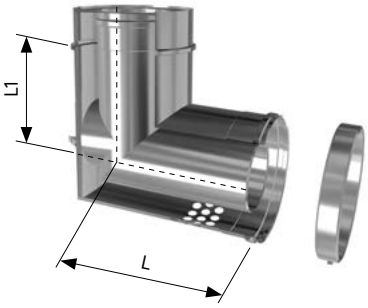

(Schnittdarstellung)

ND	DA	L	L1	Artikel-Nr.	Preise EUR
80	151	138	130	CC3530087008000	263,50
113	191	207	173	CC3530087011300	384,70
130	191	215	181	CC3530087013000	406,30

RIR - T-Stück „T-RIR"

mit FKM

Rohr in Rohr - System
Für die Verbrennungsluftzuführung von LAS Wärmeerzeugern bei raumluftunabhängiger Betriebsweise für Öl und Gas.

Zur Umlenkung von der waagerechten in die senkrechte Abgasanlage, mit integrierter Revisionsöffnung und statischer Auflageplatte.

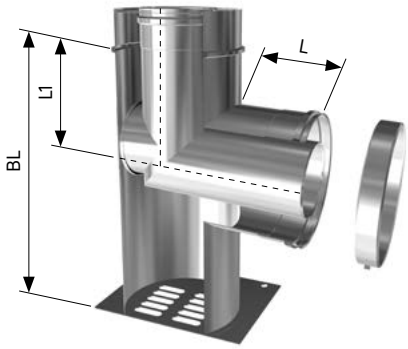

(Schnittdarstellung)

ND	BL	L	L1	Artikel-Nr.	Preise EUR
80	324	121	188	CC2050087008000	273,70
113	491	491	231	CC2050087011300	395,40
130	491	491	239	CC2050087013000	415,80

Druckfehler, technische und preisliche Änderungen vorbehalten. Unverbindliche Preisempfehlung exkl. MwSt.
Achtung: Für jede Produktgruppe gelten unterschiedliche Rabattsätze

Produktbeschreibung und Preise

Bogen 87° ohne Dämmung „BOD"

mit FKM

Rohr in Rohr - System

Für die Verbrennungsluftzuführung von LAS Wärmeerzeugern bei raumluftunabhängiger Betriebsweise für Öl und Gas.

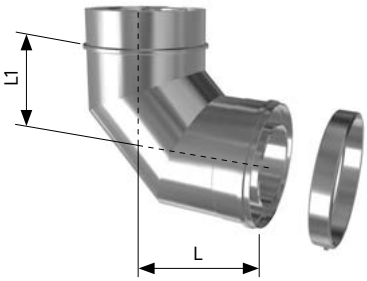

ND	DA	L	L1	Artikel-Nr.	Preise EUR
80	151	194	139	CC3610087008000	246,60
113	191	222	167	CC3610087011300	259,00
130	191	222	167	CC3610087013000	267,00

Luftansaugelement „LS"

mit FKM

Rohr in Rohr - System

Für die Verbrennungsluftzuführung von LAS Wärmeerzeugern bei raumluftunabhängiger Betriebsweise für Öl und Gas.

Gerades Rohrelement mit statischer Auflageplatte und Zuluftöffnungen.

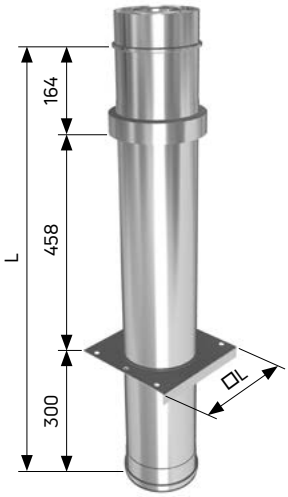

ND	DA	BL	□ L	Artikel-Nr.	Preise EUR
80	151	922	220	CC0550000008000	211,90
113	191	922	260	CC0550000011300	248,30
130	191	922	260	CC0550000013000	267,00

Längenelement ohne Dämmung „LOD"

mit FKM

Rohr in Rohr - System

Für die Verbrennungsluftzuführung von LAS Wärmeerzeugern bei raumluftunabhängiger Betriebsweise für Öl und Gas.

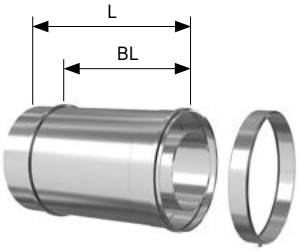

Hinweis:
Falls eine variable Länge erforderlich wird, kann auch die Ausgleichslänge „AL" (Seite 878) eingesetzt werden. Wichtig ist dann, die mitgelieferte Dämmung zu entfernen.

ND	DA	BL	L1	Artikel-Nr.	Preise EUR
80	151	266	324	CC1010333008000	70,30
113	191	266	324	CC1010333011300	70,30
130	191	266	324	CC1010333013000	74,80

Druckfehler, technische und preisliche Änderungen vorbehalten. Unverbindliche Preisempfehlung exkl. MwSt.
Achtung: Für jede Produktgruppe gelten unterschiedliche Rabattsätze