GENF Designheizkörper

Technische Daten und Preisliste

Vertikalmaße [mm]

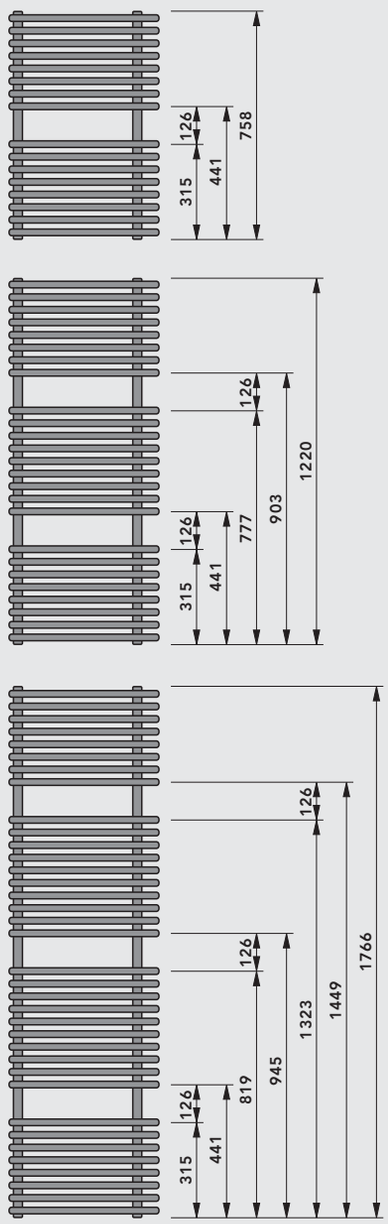

Technische Daten, Produktfamilie

Nennhöhe (Bauhöhe) [mm]	Abbildungen 500	600	750	900	Baulänge [mm]	Heizleistung[1] 75/65/20 °C [Watt]	Heizkörperexponent n	E-Heizelement Leistung[2] [Watt] A	B
800 (758)	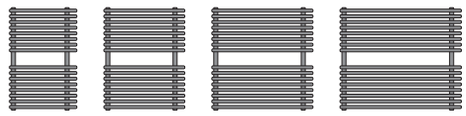				**500**	405	1,204	300	-
					600	474	1,204	300	300
					750	574	1,204	300	300
					900	671	1,204	300	300
1200 (1220)	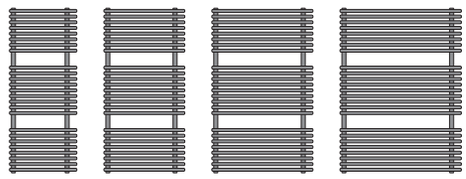				**500**	620	1,219	300	300
					600	724	1,219	600	300
					750	877	1,219	600	300
					900	1025	1,219	600	600
1800 (1766)	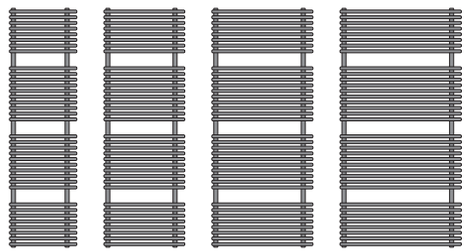				**500**	870	1,235	600	300
					600	1021	1,235	600	600
					750	1241	1,235	900	600
					900	1456	1,235	900	900

[1] Geprüft nach ÖNORM EN 442 [2] bei 60° C [3] bis max. BL 750 mm lieferbar

Anschlussbeispiele ohne E-Heizstab

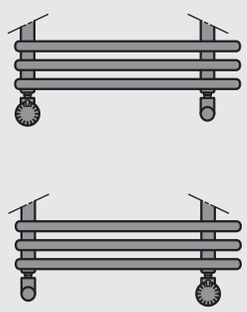

Anschlussbeispiele mit E-Heizstab

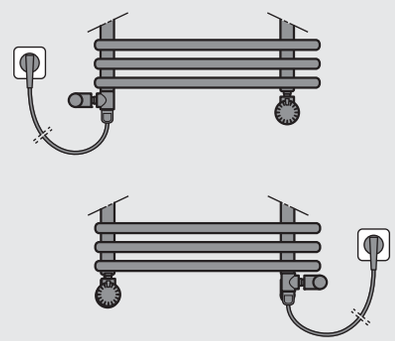

Anschlüsse
2 x G 1/2 I.G. und
1 x G 1/4 I.G. (für Entlüftungsstopfen)
Anschlussmöglichkeiten
analog Skizze

Prüfüberdruck
13 bar

Max. Betriebsüberdruck
10 bar

Max. Betriebstemperatur
110 °C

Spezial-Anschlussstück (verchromt) für den Elektroheizeinsatz beim GENF Designheizkörper zu verwenden!

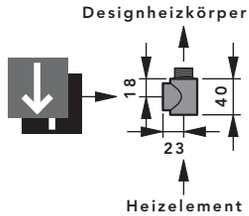

Zubehör: PTC-Elektroheizelement
Alle GENF Heizkörper können - ausgestattet mit einem Elektroheizelement - auch in der heizfreien Zeit benutzt werden.
Die Zuordnung der E-Heizelement-Leistungen ist **unbedingt** einzuhalten.

Serienmäßige Grundausstattung
- Ein Entlüftungsstopfen G 1/4 drehbar, Messing vernickelt selbstdichtend
- Wandbefestigungsset in der jeweiligen Heizkörperfarbe
- Montagehilfe
- Montageanleitung

Druckfehler, technische und preisliche Änderungen vorbehalten. Unverbindliche Preisempfehlung exkl. MwSt. gültig ab 1.3.2012.
Achtung: Für jede Produktgruppe gelten unterschiedliche Rabattsätze.